Manual de instalación
de los controles
(Traducción de las
instrucciones originales)

ES

Panasonic®

N421119A - Rev.01 - 10/2024

Aquarea Air - Floor Standing

Series P-FAL**

Nos gustarÍa agradecerle por haber decidido dar su preferencia a un producto fabricado por nuestra empresa.

Como podrá comprobar, ha elegido sabiamente ya que ha adquirido un producto que representa la vanguardia en la tecnologia de la climatizacíon doméstica

Mediante la implementacíon de las recomendaciones proporcionadas en el manual, gracias al producto que usted ha comprado, podrà disfrutar sin problemas de óptimas condiciones ambientales con menor inversión en términos energéticos.

Panasonic Corporation

Conformidad

Consultar el Manual de instalación de la unidad emparejada.

Marcas

ÍNDICE

1. Codificación 4
1.1 Codificación de accesorios 4

2. General 5
2.1 Información sobre el manual 5
2.2 Advertencias generales 6
2.3 Reglas básicas de seguridad 6
2.4 Eliminación 7

3. Preparación para la conexión del touchpad 8
3.1 Advertencias preliminares 8
3.2 Preparación para la conexión del mando . . . 8

4. Touchpad Código PCZ-ECA844 13
4.1 Interfaz 13
4.2 Descripción 13
4.3 Tarjeta electrónica 14
4.4 Conexiones 15
4.5 Funciones 15

5. Touchpad Código PCZ-EWA844 18
5.1 Interfaz 18
5.2 Descripción 18
5.3 Tarjeta electrónica 19
5.4 Conexiones 20
5.5 Funciones 20

6. Preparación para la conexión de los mandos de pared 23
6.1 Advertencias preliminares 23
6.2 Preparación para la conexión del mando . . 23

7. Control para mando de pared PCZ-EEB749 27
7.1 Interfaz 27
7.2 Instalación 27
7.3 Diagrama de conexión única 29
7.4 Diagrama de conexión múltiple 30
7.5 Conexiones 31
7.6 Funciones 32

8. Control para mando de pared PCZ-EFB749 37
8.1 Interfaz 37
8.2 Instalación 37
8.3 Diagrama de conexión única 39
8.4 Diagrama de conexión múltiple 40
8.5 Conexiones 41
8.6 Funciones 42

9. Conexión 0-10 V Código PCZ-B10842 47
9.1 Instalación 47
9.2 Diagrama de conexión 47
9.3 Conexiones con termostatos 0-10 V 48
9.4 Indicación LED 48

10. Información técnica 49
10.1 Límites de funcionamiento 49

1. CODIFICACIÓN

⚠ **El siguiente manual se refiere a los productos:**
- Aquarea Air - Floor Standing

1.1 Codificación de accesorios

El presente manual de instrucciones se refiere a los siguientes códigos de accesorios.

	Descripción del accesorio	Código
Controles a bordo de la máquina		
	Control a bordo de la máquina, con termostato de modulación continua.	PCZ-ECA844
	Control electrónico de a bordo con módulo Wi-Fi integrado, con termostato de modulación continua.	PCZ-EWA844
Mandos de control de pared		
Tarjeta electrónica		
	Tarjeta electrónica a bordo de la máquina con modulación continua. Para la conexión a los mandos de control de pared.	PCZ-ESE845
Mandos		
	Panel de control electrónico LED con interfaz táctil, instalación mural completa con termostato y sonda de temperatura ambiente y humedad relativa. Conexión por cable. Color blanco	PCZ-EEB749
	Panel de mandos electrónico con LED con interfaz táctil, instalación de pared completa con termostato y sensor de temperatura y humedad relativa en ambiente con módulo Wi-Fi integrado. Conexión por cable. Color blanco.	PCZ-EFB749
Controles estándar para control mural		
Tarjeta electrónica		
	Tarjeta electrónica a bordo de la máquina para control desde sistemas con salida analógica de 0-10 V.	PCZ-B10842

2. GENERAL

2.1 Información sobre el manual

Este manual ha sido diseñado con el objetivo de proporcionar todas las explicaciones necesarias para la correcta gestión del dispositivo.

⚠ Este folleto de instrucciones es parte integral del dispositivo y, por lo tanto, debe ser conservado cuidadosamente y SIEMPRE acompañar al dispositivo, incluso en caso de su trasferencia a otro proprietario o usuario, o su traslado a otra instalación. En caso de daño, pérdida, descargue una copia desde el sitio web.

⚠ Lea atentamente este manual antes de proceder con cualquier operación y siga cuidadosamente lo descrito en los capítulos individuales.

⚠ La empresa fabricante no se hace responsable por daños a personas o bienes derivados del incumplimiento de las normas contenidas en este folleto.

⚠ Documento reservado por ley con prohibición de reproducción o transmisión a terceros sin la autorización explícita de la empresa.

2.1.1 Pictogramas editoriales

Los pictogramas presentados en el siguiente capítulo permiten proporcionar de manera rápida y unívoca la información necesaria para la correcta utilización de la máquina en condiciones de seguridad.

Relativos a la seguridad

⚠ **Advertencia de alto riesgo (texto en negrita)**
- Indica que la operación descrita presenta, si no se realiza respetando las normativas de seguridad, el riesgo de sufrir importantes daños físicos, muerte, graves daños al dispositivo y/o al medio ambiente.

⚠ Advertencia de bajo riesgo (texto normal)
- Indica que la operación descrita presenta, si no se realiza respetando las normativas de seguridad, el riesgo de sufrir daños físicos, al dispositivo y/o al medio ambiente de menor gravedad.

⊖ Prohibición (texto normal)
- Señala acciones que no deben realizarse en absoluto.

ⓘ **Informaciones importantes (texto en negrita)**
- Indica información importante que se debe tener en cuenta durante las operaciones que se están llevando a cabo.

En los textos

► procedimientos
- listas

En paneles de control
► acciones requeridas
Respuestas esperadas después de una acción.

En las figuras

1 Los números indican los componentes individuales.
A Las letras mayúsculas indican un conjunto de componentes.

❶ Los números blancos en círculo negro indican una serie de acciones que deben llevarse a cabo en secuencia.

Ⓐ La letra negra en círculo blanco identifica una imagen cuando hay varias imágenes en la misma figura.

2.1.2 Pictogramas en el producto

En algunas partes del aparato se utilizan los símbolos:

Relativos a la seguridad

Leer manual de instrucciones
Leer atentamente las instrucciones antes de realizar cualquier operación en el aparato.

Manual de instrucciones
Lea la información disponible en la documentación técnica del aparato.

Atención peligro de electricidad
- Indica a las personas involucradas la presencia de eletricidad y el riesgo de sufrir una descarga eléctrica.

2.1.3 Destinatarios

Usuario
Una persona no experta capaz de operar el producto en condiciones seguras para las personas, el producto y el medio ambiente, interpretar una diagnóstico elemental de fallas y condiciones de funcionamiento anormales, realizar operaciones simples de ajuste, verificación y mantenimento.

Instalador
Persona experta y capacitada para posicionar y conectar hidráulica, eléctrica, etc. la unidad al sistema: es responsable de la movilización y la correcta instalación según lo indicado per el presente manual y la normativa nacional vigente.

Centro de Asistencia Técnica
Persona experta, cualificada y autorizada directamente por la fábrica para lleva a cabo todas las operaciones de mantenimiento ordinario y extraordinario, así com cualquier ajuste, control, reparación y sustitución de piezas que pueda ser necesario durante la vida útil de la unidad.

2.1.4 Organización del manual

El manual está dividido en secciones, cada una de ellas dedicada a uno o varios grupos objetivo.

Codificación
Está dirigido a todos los destinatarios.
Contiene la lista de productos y/o accesorios a los que se hace referencia en el manual.

General
Está dirigido a todos los destinatarios.
Contiene información general y advertencias importantes que deben conocerse antes de instalar y utilizar el aparato.

Instalación
Está dirigido al instalador única y exclusivamente.
Contiene advertencias específicas y toda la información necesaria para elegir la posición del aparato, montarlo y conectarlo.

Mandos
Se dirige únicamente y exclusivamente al Instalador y al Centro de Asistencia Técnica.
Contiene secciones dedicadas a los diferentes tipos de mandos y tarjetas electrónicas emparejadas con la gama con información específica para ese emparejamiento.

Información técnica
Está dirigido a todos los destinatarios.
Contiene información técnica detallada del aparato.

2.2 Advertencias generales

⚠ En cada capítulo del documento se incluyen las advertencias concretas que deben leerse antes de empezar a realizar las operaciones.

⚠ Todo el personal debe conocer las operaciones y los peligros que conlleva el comienzo de las tareas de instalación del aparato.

⚠ La garantía se anulará si la instalación y el uso del aparato se realizan sin tener en cuenta las advertencias de este manual y sin respetar los límites de temperatura establecidos.

⚠ La instalación y el mantenimiento de equipos de climatización pueden ser peligrosos ya que estos aparatos contienen componentes eléctricos bajo tensión. La instalación y las fases subsiguientes de mantenimiento deben ser realizadas exclusivamente por personal autorizado y cualificado.

⚠ Se excluye cualquier responsabilidad contractual y extracontractual por los daños que los errores de instalación, ajuste y mantenimiento o el uso indebido puedan ocasionar a personas, animales o cosas. Los usos que no se mencionan de forma expresa en este manual están prohibidos.

⚠ Una empresa autorizada debe llevar a cabo la instalación de los aparatos. De conformidad con las normas en vigor y con las indicaciones proporcionadas en el manual de instrucciones suministrado con el aparato, esta empresa debe entregar al responsable de la instalación una declaración de conformidad cuando finalice el trabajo.

⚠ Las operaciones de primera puesta en marcha y de reparación o mantenimiento son responsabilidad del Centro de Asistencia Técnica o de personal cualificado, que debe efectuarlas según lo previsto en este manual.

⚠ No modifique ni manipule el aparato, ya que podría dar lugar a situaciones de peligro.

⚠ Durante las operaciones de instalación y/o mantenimiento, es preciso llevar equipos e indumentaria de seguridad adecuados. El fabricante declina toda responsabilidad en caso de incumplimiento de las normas actuales de seguridad y prevención de accidentes.

⚠ En caso de fuga de líquidos o aceite, coloque el interruptor general de la instalación en posición "apagado". Llame de inmediato al Centro de Asistencia Técnica autorizado o a profesionales cualificados y no haga nada en el aparato.

⚠ Cuando sustituya componentes, utilice recambios originales exclusivamente.

⚠ Sin perjuicio de las características esenciales que se describen en este manual, el fabricante se reserva el derecho de aportar modificaciones en cualquier momento a los modelos de su propiedad con el fin de mejorar el producto. El fabricante no está obligado a incorporar modificaciones a los aparatos fabricados con anterioridad, que ya haya entregado o que esté fabricando.

⚠ El aparato puede ser utilizado por niños de al menos 8 años de edad y por personas con capacidades físicas, sensoriales o mentales reducidas, o con falta de experiencia o de los conocimientos necesarios, siempre que estén supervisados o hayan sido instruidos en el uso seguro del aparato y comprendan los peligros que conlleva. Los niños no deben jugar con el aparato. La limpieza y el mantenimiento previstos para el usuario no deben ser realizados por niños sin supervisión.

2.3 Reglas básicas de seguridad

Recordamos que el uso de productos que funcionan con corriente eléctrica y agua requiere el cumplimiento de algunas normas básicas de seguridad, como las siguientes:

⊖ Está prohibido tocar el aparato cuando se tengan partes del cuerpo húmedas o mojadas.

⊖ Se prohíbe realizar cualquier operación antes de haber desconectado el aparato de la red eléctrica mediante la colocación del interruptor general de la instalación en la posición "apagado".

⊖ Se prohíbe modificar los dispositivos de seguridad o ajuste sin la autorización y las indicaciones del fabricante del aparato.

- Está prohibido tirar, arrancar y torcer los cables eléctricos que salen del aparato, aunque esté desconectado de la red eléctrica.
- Está prohibido introducir objetos y sustancias por las aberturas previstas para la entrada y salida de aire.
- Se prohíbe abrir las tapas de acceso a las piezas internas del aparato sin haber situado antes el interruptor general de la instalación en "apagado".
- Se prohíbe separar el material de embalaje y dejarlo al alcance de los niños, ya que podría ser una fuente potencial de peligro.

2.4 Eliminación

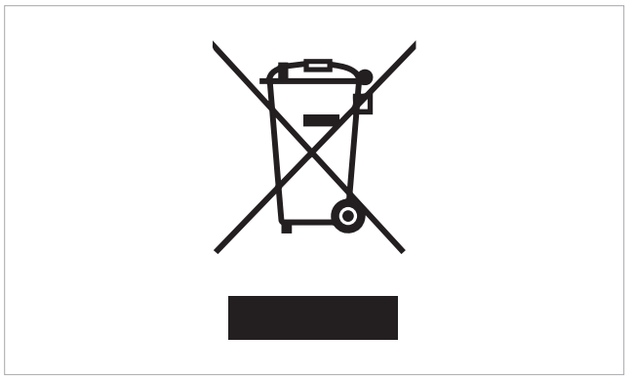

El símbolo en el producto o en el embalaje indica que el producto no debe tratarse como un residuo doméstico normal, sino que debe llevarse al punto de recogida adecuado para el reciclado de aparatos eléctricos y electrónicos usados y pilas.
La eliminación correcta de este aparato evita efectos perjudiciales para las personas y el medio ambiente y fomenta la reutilización de materias primas preciosas.
Para obtener más detalles sobre el reciclaje de este producto, póngase en contacto con los servicios municipales, el servicio local de gestión de residuos o la empresa a la que ha comprado el producto.
La eliminación ilegal del producto comporta las sanciones administrativas previstas en la normativa actual.
Esta disposición es válida en los Estados miembros de la UE.

3. PREPARACIÓN PARA LA CONEXIÓN DEL TOUCHPAD

3.1 Advertencias preliminares

⚠ **Para conectar el panel táctil (PCZ-ECA844 - PCZ-EWA844) es necesario seguir el siguiente procedimiento.**

3.2 Preparación para la conexión del mando

3.2.1 Material suministrado

Con la unidad, contenida en una bolsa en la tapa de la caja eléctrica, se encuentran:

- 1 conector para la conexión de alimentación eléctrica (230V~50Hz)
- prensaestopas
- 1 conector para conexión serial (-BA+)
- tornillos

3.2.2 Advertencias preliminares

⚠ Antes de realizar cualquier operación, asegúrese de que la fuente de alimentación eléctrica esté desconectada.

⚠ Todas las operaciones de carácter eléctrico deben ser realizadas por personal cualificado que posea la formación necesaria, conozca los requisitos legales y sea consciente de los riesgos que implican dichas operaciones.

⚠ Todas las conexiones deben realizarse de acuerdo con las normativas vigentes en el país de instalación.

⚠ La unidad debe ser alimentada solo después de que los trabajos estén terminados.

⚠ Desconectar el interruptor general antes de realizar conexiones eléctricas y cualquier tipo de operación.

⚠ Solo se permite acceder al cuadro eléctrico a personal especializado.

⚠ Para realizar las conexiones eléctricas, referirse a la sección correspondiente del mando utilizado.

3.2.3 Preparación del aparato

Antes de proceder con la instalación, es necesario retirar algunos elementos del aparato.

1.	Tornillos de fijación	**3.**	Paneles laterales estéticos
2.	Rejilla superior		

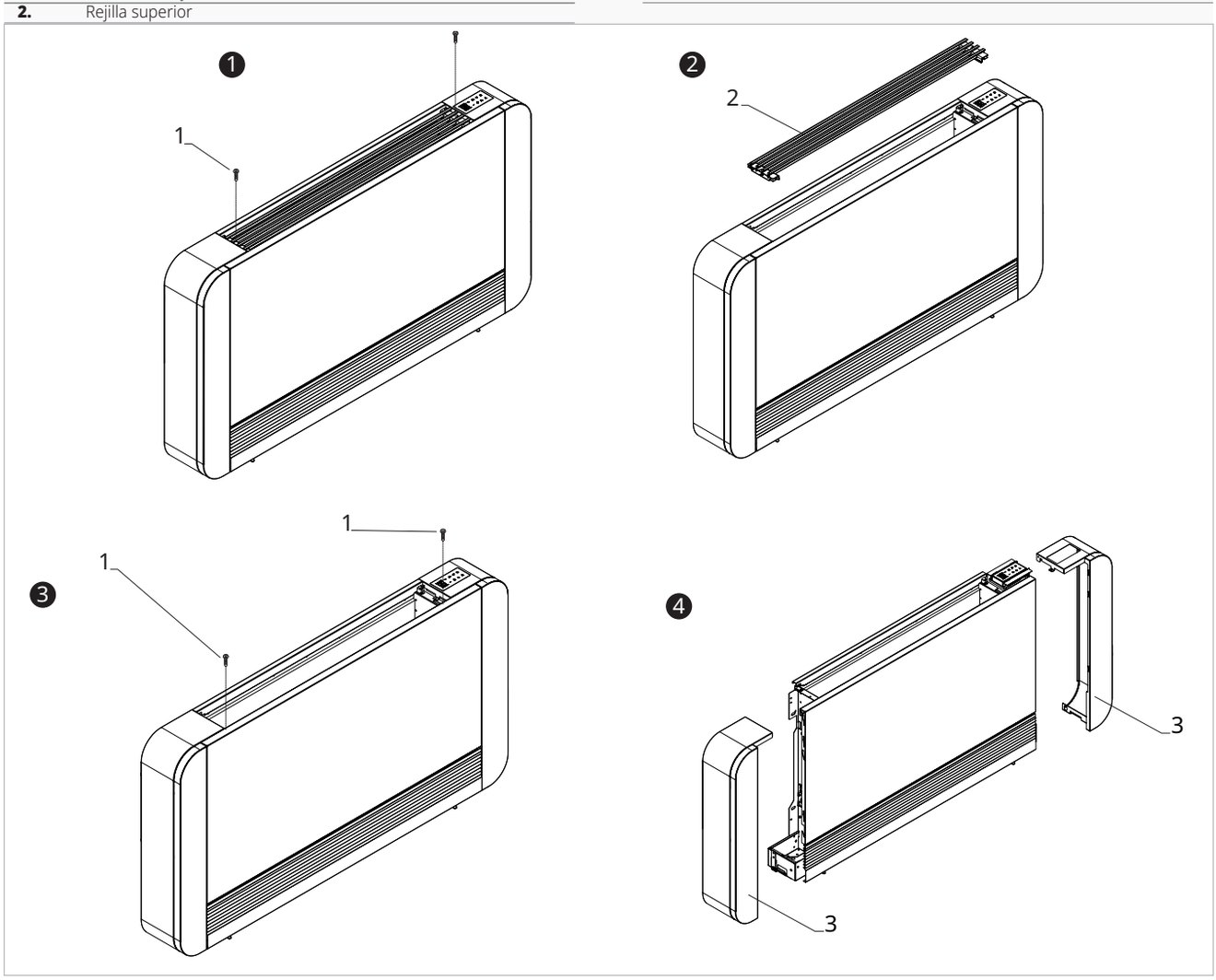

Para remover la rejilla:

- ▶ retirar los tornillos de fijación
- ▶ levantar y remover la rejilla superior

Pour retirer les panneaux latéraux:

- ▶ retirar los tornillos de fijación
- ▶ mover ligeramente el lateral hacia el exterior
- ▶ levante y retire el panel lateral

3.2.4 Montaje de la caja para las conexiones eléctricas

⚠ Normalmente la unidad sale de fábrica con la caja eléctrica montada.

⚠ En casos excepcionales, la caja eléctrica puede instalarse en una fase posterior.

1.	Caja eléctrica	**4.**	Tornillos de fijación
2.	Dientecillos	**5.**	Abrazaderas
3.	Orificios	**6.**	Fijación de cable de tierra

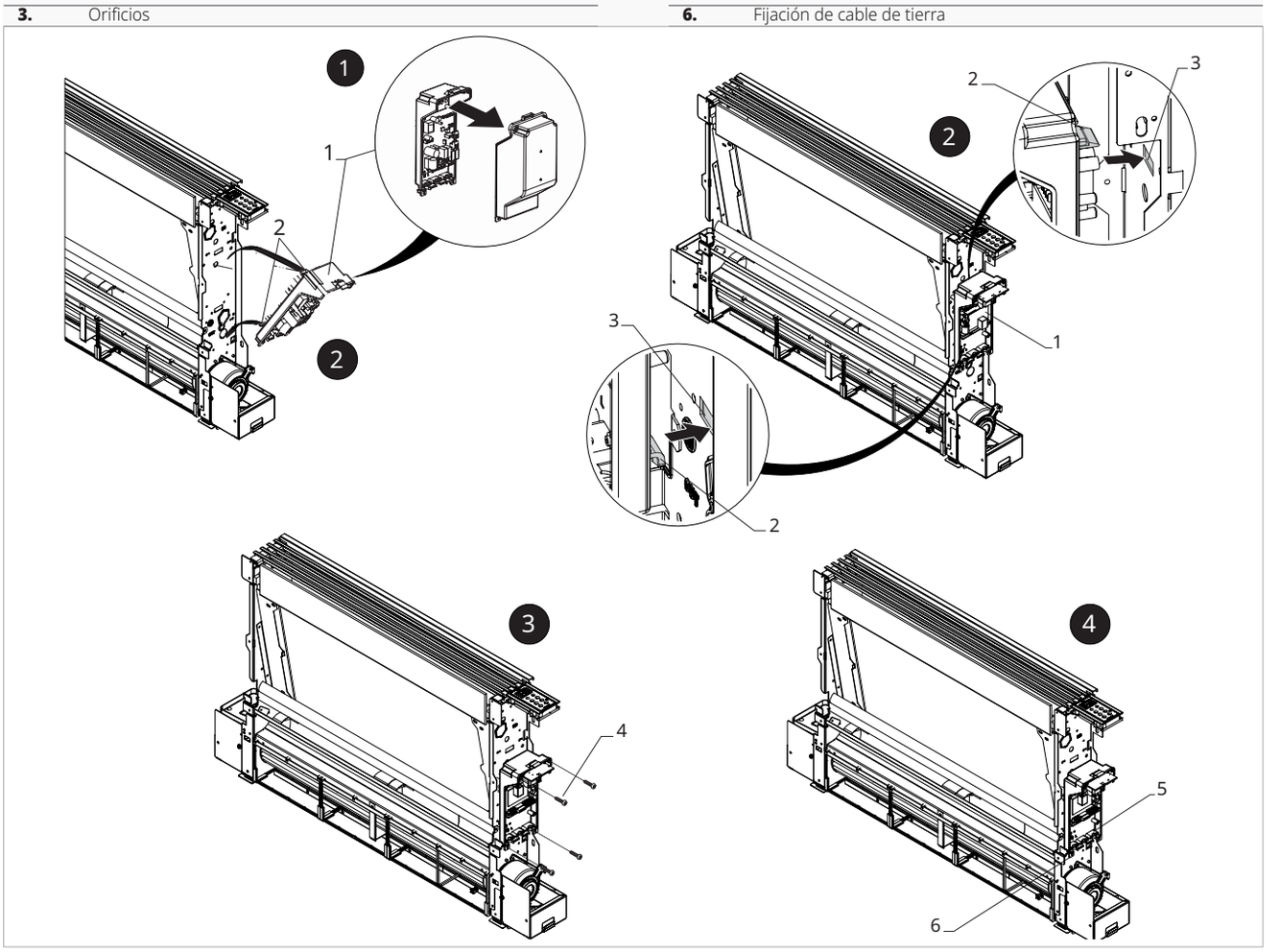

Para instalar la caja eléctrica:

- ▶ abrir la caja eléctrica
- ▶ colocar la base de la caja eléctrica en el lado del aparato
- ▶ encajar las púas de la caja eléctrica en los orificios apropiados en el lateral del aparato
- ▶ fijar la caja eléctrica con los tornillos de fijación proporcionados
- ▶ fijar el cable de tierra a la estructura del aparato con el tornillo provisto

⚠ La fuerza mínima que debe ejercerse para el arranque debe ser de aproximadamente 2 N.

- ▶ conectar el conector rápido del motor (MOTOR) al conector presente en la tarjeta
- ▶ conectar el sensor de agua al conector H2/T2 presente en el aparato

⚠ El sensor de temperatura del agua controla la temperatura dentro de las baterías y determina el arranque del ventilador según parámetros preestablecidos (funciones de mínimo invierno y máximo verano)

⚠ Verificar que el sensor de temperatura esté correctamente insertado en el pozo presente en la batería.

- ▶ realizar las conexiones eléctricas
- ▶ ordene los cableados
- ▶ fijar los cables con la ayuda de los pasacables proporcionados
- ▶ cerrar la caja eléctrica
- ▶ fijar la caja eléctrica con los tornillos de fijación proporcionados

3.2.5 Una vez montado

1.	Tornillos de fijación	**4.**	Paneles laterales estéticos
2.	Tapa de la caja eléctrica	**5.**	Rejilla superior
3.	Caja de terminales		

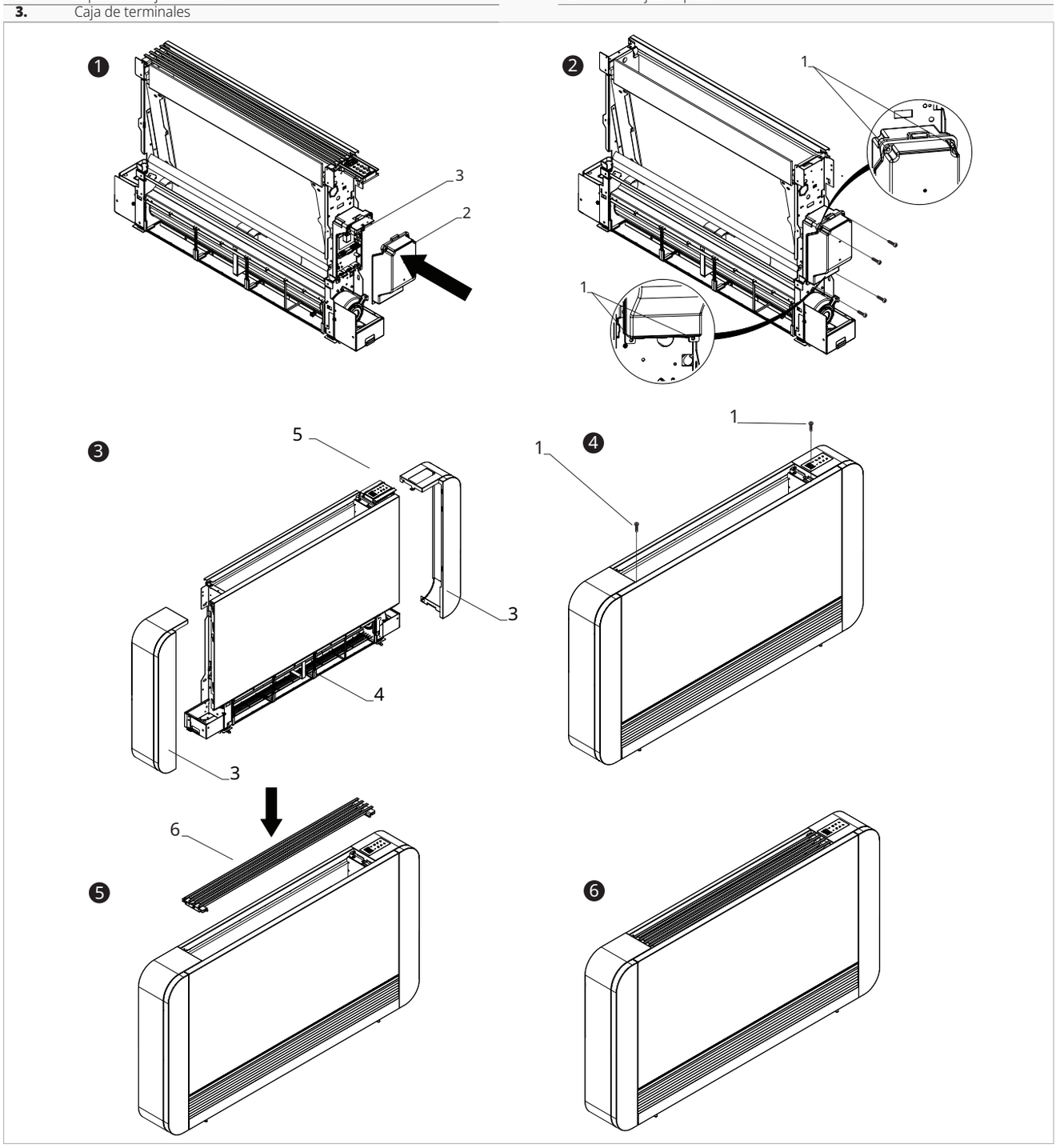

Una vez montado

- ▶ colocar la tapa de la caja eléctrica
- ▶ fijar con tornillos
- ▶ reensamblar los paneles laterales
- ▶ fijar con tornillos
- ▶ colocar la rejilla superior
- ▶ fijar con tornillos

3.2.6 Acceso al bloque de terminales

1.	Tornillos de fijación
2.	Tapa de la caja eléctrica
3.	Caja de terminales

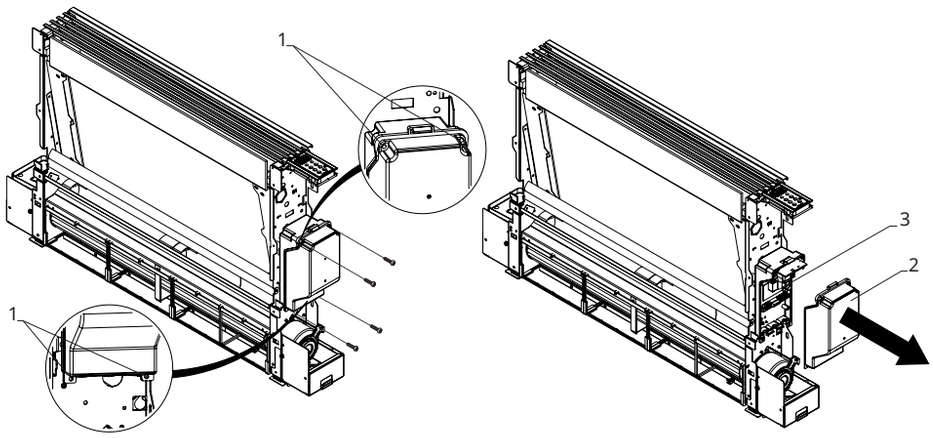

⚠ Antes de realizar cualquier operación, asegúrese de que la fuente de alimentación eléctrica esté desconectada.

Para acceder:

- ▶ si está montado, remover el panel móvil de cobertura

Para acceder a las conexiones:

- ▶ desatornillar los tornillos ubicados en la caja eléctrica
- ▶ destape la caja eléctrica

1.	Caja de terminales
2.	Cables de alimentación eléctrica
3.	Conector de conexión rápida
4.	Conexión a tierra

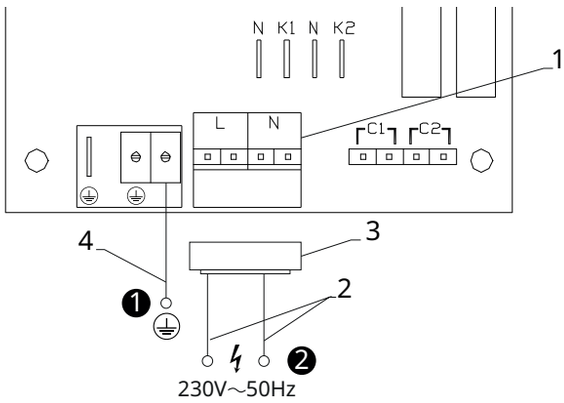

Para realizar las conexiones:

- ▶ utilizar el conector rápido suministrado
- ▶ conectar fase y neutro (230 V~50 Hz) al conector rápido
- ▶ conectar el conector rápido a la regleta de conexión
- ▶ conectar el cable de tierra (⏚) al conector dispuesto en el cuadro eléctrico

⚠ Cumplir con lo indicado en el esquema eléctrico de la unidad que se está instalando.

⚠ Hacer referencia a las secciones de los mandos respectivos para las indicaciones de las conexiones eléctricas.

⚠ Es posible proceder a la conexión eléctrica mediante un cable colocado en una conducción empotrada en la pared (ver posición indicada en la plantilla). Esta conexión es recomendada para instalaciones del aparato en la parte de la pared.

⚠ Es necesario verificar que la alimentación eléctrica esté provista de adecuadas protecciones contra sobrecargas y/o cortocircuitos.

4. TOUCHPAD CÓDIGO PCZ-ECA844

4.1 Interfaz

El control del panel táctil se suministra de serie en la máquina, no requiere conexiones y permite:

- mostrar el estado de funcionamiento
- mostrar alarmas (si las hay)
- seleccione las distintas funciones

1.	Área de la pantalla
2.	Área de las teclas

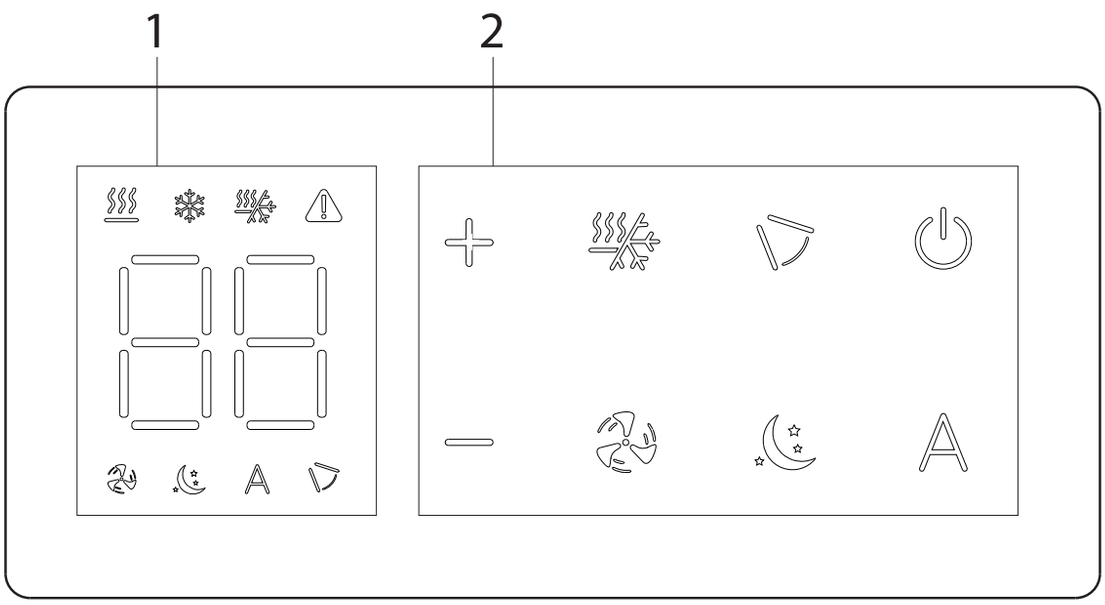

4.2 Descripción

Control a bordo de la máquina, con termostato de modulación continua.

4.3 Tarjeta electrónica

La tarjeta electrónica está incluida en el suministro.

M1	Motor del ventilador DC Inverter
⏚	Conexión a tierra
230~50	Conexión de alimentación eléctrica 230V / 50 Hz / 1 A
Y1	Electroválvula de agua
CH/C1	Contacto de solicitud de generador de refrigeración (por ejemplo, chiller o bomba de calor reversible). Se activa en paralelo con la salida de la válvula electromagnética (Y1) con un minuto de retraso cuando el fancoil está en modo de refrigeración y está en llamada (contacto limpio máximo 1 A)
BO/C2	Contacto de solicitud de generador de calefacción (por ejemplo, caldera o bomba de calor). Se activa en paralelo con la salida de la válvula electromagnética (Y1) con un minuto de retraso cuando el fancoil está en modo de calefacción y está en llamada (contacto limpio máximo 1 A)
CP	Contacto de presencia (Normalmente abierto)
IN1	Entrada para contacto limpio 1
AIR/T1	Sensor de temperatura del aire
H2/T2	Sensor de temperatura del agua
DU	Touchpad
PU	Tarjeta a bordo de la máquina

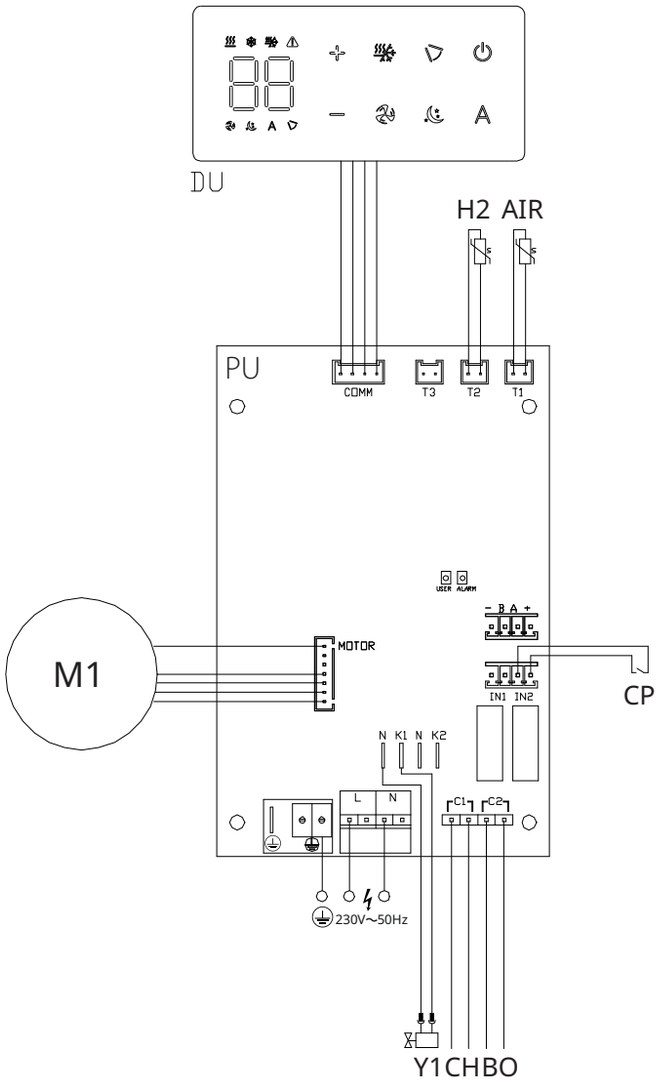

A través del sensor de temperatura del agua H2/T2 (10 kΩ) colocado en el pozo situado en la batería de la unidad se gestionan los umbrales de temperatura para el paro del ventilador:

- temperatura mínima en calefacción (30 °C)
- temperatura máxima en refrigeración (20 °C)

⚠ La tarjeta permite el funcionamiento sin sensor de agua. En este caso, los umbrales de temperatura para el paro del ventilador se ignoran.

4.4 Conexiones

4.4.1 Contacto de presencia CP

Mediante este contacto se puede conectar un dispositivo externo que inhiba el funcionamiento del aparato, como, por ejemplo:

- un contacto de apertura de la ventana
- un dispositivo de encendido/apagado a distancia
- un sensor de presencia por infrarrojos
- distintivos de habilitación
- cambio de temporada en remoto

Funcionamiento

El contacto está normalmente abierto (NO).

- ▶ cuando se cierra el contacto CP, conectado a un contacto seco sin tensión, el aparato se pone en modo stand-by
- ▶ al presionar un botón en la pantalla el símbolo ⚠ parpadea.

⛔ Está prohibido conectar la entrada CP en paralelo a la de otras placas electrónicas. Utilice contactos separados.

El contacto presencia CP es configurable para el funcionamiento en calefacción y refrigeración a través de la opción de entrada digital del menú de configuraciones "Seleccione la entrada digital" *p. 16*.

4.5 Funciones

4.5.1 Menú base

Para acceder al menú base

- ▶ con la pantalla apagada, mantenga pulsada la tecla ⏻ durante 10 segundos
  El dispositivo se enciende y aparece on.
- ▶ manténgala pulsada hasta que aparezca la indicación on
- ▶ suelte la tecla ⏻
  aparece el símbolo ot.

Para moverse dentro del menú

- ▶ utilice los iconos + −

Para seleccionar las opciones del menú y confirmar los cambios

- ▶ pulse el icono ⏻
  Confirmando el cambio se pasa a la opción siguiente.

Para salir del menú

- ▶ pulse el icono ⏻ durante 10 segundos
- ▶ o espere 30 segundos desde la última acción
  El display se apaga automáticamente.

Opciones del menú

ot: Offset de la sonda AIR (ajuste de la sonda de aire)

CF: Escala

ub: Volumen de la señal acústica

uu: No se utiliza

up: No utilizado

Configurar el offset de la sonda AIR

⚠ El valor ajustado varía en 1 °C con cada presión de los botones + y −.

Para configurar la regulación de la sonda de aire

- ▶ seleccione ot
- ▶ pulse ⏻ para cambiar la configuración
- ▶ aumente o disminuya el valor con los iconos + −
- ▶ pulse ⏻ para confirmar
  Por defecto está configurado en 0.
  El rango de ajustes va de un mínimo de -9 °C a un máximo de 9 °C.

Escala

Para cambiar la unidad de medida de temperatura

- ▶ seleccione CF
- ▶ pulse ⏻ para cambiar la configuración
- ▶ seleccione °C o °F
- ▶ pulse ⏻ para confirmar
  La unidad de medida predeterminada de la temperatura es °C.

Ajustar el volumen del zumbador

Para cambiar el volumen del control

- ▶ seleccione ub
- ▶ pulse ⏻ para cambiar la configuración
- ▶ aumente o disminuya el valor con los iconos + −
- ▶ pulse ⏻ para confirmar
  El rango de configuración del volumen va de 00 (mínimo) a 03 (máximo).

⚠ El volumen varía después de confirmar el cambio.

4.5.2 Menú avanzado

⚠ **Para acceder al menú de configuración, primero es necesario acceder al menú base. Ver párrafo "Menú base"** *p. 15***.**

A través del panel de control es posible acceder al menú de funciones especiales.

Para acceder a las funciones especiales

- ▶ desde el menú base presionar A
  Aparece 00.
- ▶ pulse una vez la tecla +
  Aparece 01.
- ▶ pulse ⏻ para confirmar y encender
  Se accede al menú de configuración.

Para moverse dentro del menú

- ▶ utilice los iconos + −

Para seleccionar las opciones del menú y confirmar los cambios

- ▶ pulse ⏻ durante 2 segundos
  Confirmando el cambio se pasa a la opción siguiente.

Para salir del menú

- ▶ pulse ⏻ durante unos 10 segundos
  Aparece Ad
- ▶ pulse ⏻ durante unos 10 segundos
  La pantalla se apaga.
- ▶ o espere 30 segundos desde la última acción
  La pantalla se apaga automáticamente.

Opciones del menú

Ad: No se utiliza

di: Opciones para entrada digital

UC: No se utiliza

Ac: Estratificación en refrigeración

Ah: Estratificación en calefacción

Fr: No se utiliza

Seleccione la entrada digital

Para modificar la entrada digital

- ▶ seleccione di
- ▶ pulse ⏻ para cambiar la configuración
- ▶ seleccione CP para contacto de presencia (preestablecido)
- ▶ seleccione CO para cooling open
- ▶ seleccione CC para cooling close
- ▶ pulse ⏻ para confirmar
  Por defecto, la entrada digital está configurada en CP.

⚠ Para volver a la configuración predeterminada, configure la entrada digital en "CP".

⚠ Al seleccionar una de las otras entradas (CO, CC), la temporalidad se bloquea y ya no es posible modificarla con la tecla ❄ del control.

Configurar la función de estratificación en refrigeración

Para configurar la función de estratificación en refrigeración

- ▶ seleccione Ac
- ▶ pulse ⏻ para cambiar la configuración
  Aparece nO.
- ▶ presionar + para moverse dentro del menú
- ▶ seleccionar YS para habilitar la función
- ▶ presionar ⏻ para confirmar los cambios
  Por defecto, la función de estratificación en refrigeración está configurada en nO.

⚠ La función de estratificación en refrigeración debe configurarse para dispositivos instalados en el suelo equipados con sonda de aire activa.

Configurar la función de estratificación en calefacción

Para configurar la función de estratificación en calefacción

- ▶ seleccione Ah
- ▶ pulse ⏻ para cambiar la configuración
  Aparece nO.
- ▶ presionar + para moverse dentro del menú
- ▶ seleccionar YS para habilitar la función
- ▶ presionar ⏻ para confirmar los cambios
  Por defecto, la función de desestratificación en calefacción está ajustada en nO.

⚠ La función de estratificación en calefacción debe configurarse para dispositivos instalados en la pared alta o en el techo equipados con sonda de aire activa.

4.5.3 Notificación de errores

La tarjeta a bordo está equipada con un LED que permite deducir el estado de funcionamiento.

1. LED

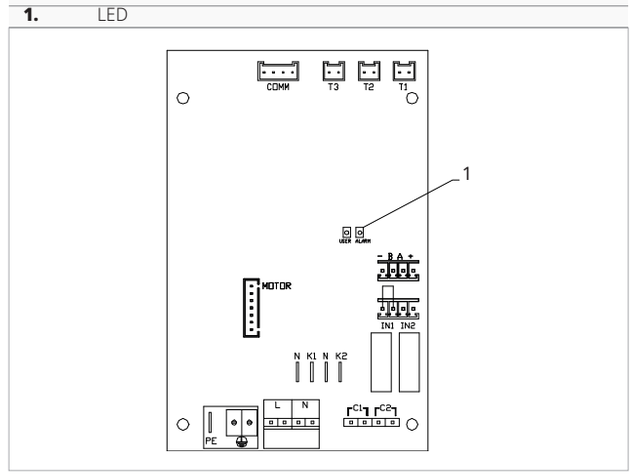

⚠ Con el LED parpadeante se señalan errores.

⚠ Es posible verificar el significado de los led mediante el código de error que aparece en la pantalla del touchpad.

⚠ Para identificar el error, consulte el párrafo "Visualización de alarmas en la pantalla" *p. 16*.

⚠ Con el LED encendido y sin señales en la pantalla, se indica que no hay errores.

4.5.4 Visualización de alarmas en la pantalla

⚠ En caso de anomalía del aparato, se muestra un código de alarma en la pantalla.

⚠ En caso de alarma, el aparato sigue manteniendo funciones activas.

- ▶ E1 Sensor AIR/T1 de temperatura ambiente desconectado o averiado
  No se puede activar ninguna función del aparato.
- ▶ E2 Motor de ventilador interno averiado o desconectado
  No se puede activar ninguna función del aparato.
- ▶ E3 Sonda H2/T2 de temperatura del agua desconectada o dañada
  No se puede activar ninguna función del aparato.
- ▶ CE Error de comunicación
  Errores en la comunicación entre el touchpad y la tarjeta. No es posible activar ningún funcionamiento del aparato.
  Aparece el símbolo ⚠ para indicar agua radiante no adecuada.
- ▶ ♨ * Temperatura del agua no adecuada
  En calefacción, la temperatura del agua es inferior a 30 °C.
- ▶ ❄ * Temperatura del agua no adecuada
  En refrigeración, la temperatura del agua es superior a 20 °C.

** parpadeante*

5. TOUCHPAD CÓDIGO PCZ-EWA844

5.1 Interfaz

El control del panel táctil se suministra de serie en la máquina, no requiere conexiones y permite:

- mostrar el estado de funcionamiento
- mostrar alarmas (si las hay)
- seleccione las distintas funciones

1.	Área de la pantalla
2.	Área de las teclas

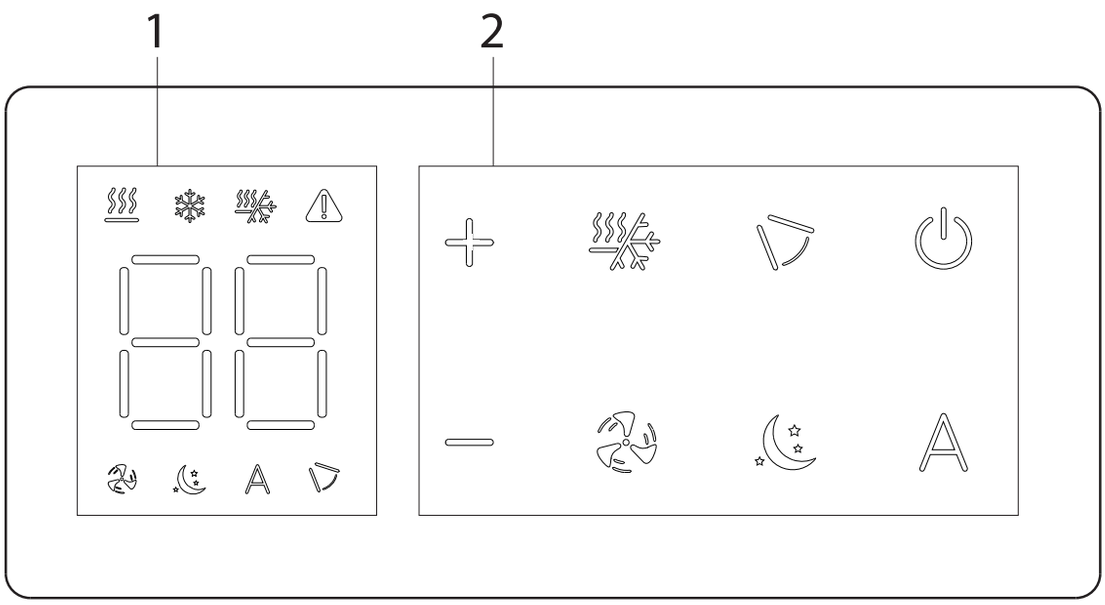

5.2 Descripción

Control a bordo con módulo Wi-Fi integrado, con termostato de modulación continua.

5.3 Tarjeta electrónica

La tarjeta electrónica está incluida en el suministro.

M1	Motor del ventilador DC Inverter
⏚	Conexión a tierra
230~50	Conexión de alimentación eléctrica 230V / 50 Hz / 1 A
Y1	Válvula de agua
CH/C1	Contacto de solicitud de generador de refrigeración (por ejemplo, chiller o bomba de calor reversible). Se activa en paralelo con la salida de la válvula electromagnética (Y1) con un minuto de retraso cuando el fancoil está en modo de refrigeración y está en llamada (contacto limpio máximo 1 A)
BO/C2	Contacto de solicitud de generador de calefacción (por ejemplo, caldera o bomba de calor). Se activa en paralelo con la salida de la válvula electromagnética (Y1) con un minuto de retraso cuando el fancoil está en modo de calefacción y está en llamada (contacto limpio máximo 1 A)
CP	Contacto de presencia (Normalmente abierto)
IN1	Entrada para contacto limpio 1
AIR/T1	Sensor de temperatura del aire
H2/T2	Sensor de temperatura del agua
DU	Touchpad
PU	Tarjeta a bordo de la máquina
WF	Tarjeta para conexión Wi-Fi

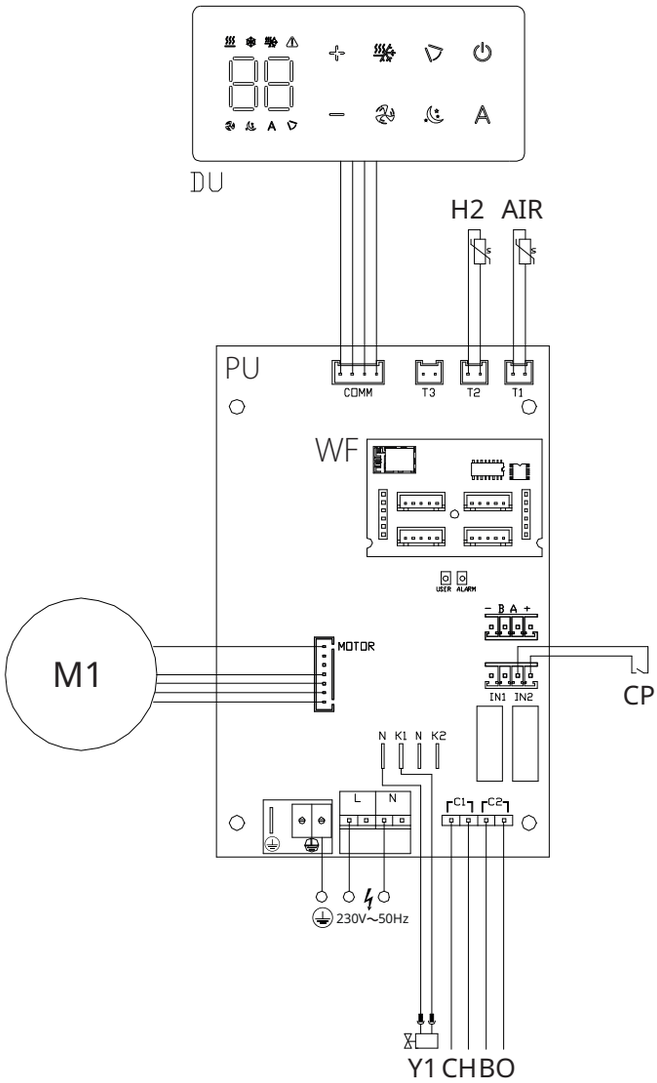

A través del sensor de temperatura del agua H2/T2 (10 kΩ) colocado en el pozo situado en la batería de la unidad se gestionan los umbrales de temperatura para el paro del ventilador:

- temperatura mínima en calefacción (30 °C)
- temperatura máxima en refrigeración (20 °C)

⚠ La tarjeta permite el funcionamiento sin sensor de agua. En este caso, los umbrales de temperatura para el paro del ventilador se ignoran.

5.4 Conexiones

5.4.1 Contacto de presencia CP

Mediante este contacto se puede conectar un dispositivo externo que inhiba el funcionamiento del aparato, como, por ejemplo:

- un contacto de apertura de la ventana
- un dispositivo de encendido/apagado a distancia
- un sensor de presencia por infrarrojos
- distintivos de habilitación
- cambio de temporada en remoto

Funcionamiento

El contacto está normalmente abierto (NO).

- ▶ cuando se cierra el contacto CP, conectado a un contacto seco sin tensión, el aparato se pone en modo stand-by
  En la pantalla se muestra CP.
- ▶ al presionar un botón en la pantalla el símbolo ⚠ parpadea.

⊖ Está prohibido conectar la entrada CP en paralelo a la de otras placas electrónicas. Utilice contactos separados.

El contacto presencia CP es configurable para el funcionamiento en calefacción y refrigeración a través de la opción de entrada digital del menú de configuraciones "Seleccione la entrada digital" *p. 21*.

5.5 Funciones

5.5.1 Menú base

Para acceder al menú base

- ▶ con la pantalla apagada, mantenga pulsada la tecla ⏻ durante 10 segundos
  El dispositivo se enciende y aparece on.
- ▶ manténgala pulsada hasta que aparezca la indicación on
- ▶ suelte la tecla ⏻
  aparece el símbolo ot.

Para moverse dentro del menú

- ▶ utilice los iconos + −

Para seleccionar las opciones del menú y confirmar los cambios

- ▶ pulse el icono ⏻
  Confirmando el cambio se pasa a la opción siguiente.

Para salir del menú

- ▶ pulse el icono ⏻ durante 10 segundos
- ▶ o espere 30 segundos desde la última acción
  El display se apaga automáticamente.

Opciones del menú

ot: Offset de la sonda AIR (ajuste de la sonda de aire)

CF: Escala

ub: Volumen de la señal acústica

uu: Restablecimiento Wi-Fi

up: Activación de Wi-Fi

Configurar el offset de la sonda AIR

⚠ El valor ajustado varía en 1 °C con cada presión de los botones + y −.

Para configurar la regulación de la sonda de aire

- ▶ seleccione ot
- ▶ pulse ⏻ para cambiar la configuración
- ▶ aumente o disminuya el valor con los iconos + −
- ▶ pulse ⏻ para confirmar
  Por defecto está configurado en 0.
  El rango de ajustes va de un mínimo de -9 °C a un máximo de 9 °C.

Escala

Para cambiar la unidad de medida de temperatura

- ▶ seleccione CF
- ▶ pulse ⏻ para cambiar la configuración
- ▶ seleccione °C o °F
- ▶ pulse ⏻ para confirmar
  La unidad de medida predeterminada de la temperatura es °C.

Ajustar el volumen del zumbador

Para cambiar el volumen del control

- ▶ seleccione ub
- ▶ pulse ⏻ para cambiar la configuración
- ▶ aumente o disminuya el valor con los iconos + −
- ▶ pulse ⏻ para confirmar
  El rango de configuración del volumen va de 00 (mínimo) a 03 (máximo).

⚠ El volumen varía después de confirmar el cambio.

Restablecimiento de Wi-Fi

Para restablecer las credenciales del Wi-Fi y devolver el dispositivo a la configuración original

- ▶ seleccione
- ▶ pulse para cambiar la configuración
- ▶ utilizar en secuencia los iconos
  Aparece
- ▶ pulse
  Aparece para restablecer las credenciales del Wi-Fi.
- ▶ pulse para confirmar
  Las credenciales han sido restablecidas.

Activar el Wi-Fi

Para activar el Wi-Fi

- ▶ seleccione
- ▶ pulse para cambiar la configuración
- ▶ utilizar en secuencia los iconos
  Aparece
- ▶ pulse
  Aparece para habilitar el emparejamiento del Wi-Fi.
- ▶ pulse para confirmar

⚠ El dispositivo permanece visible en Aquarea Home App durante los primeros 15 minutos desde el encendido del aparato.

5.5.2 Menú avanzado

⚠ **Para acceder al menú de configuración, primero es necesario acceder al menú base. Ver párrafo "Menú base"** ***p. 20*****.**

A través del panel de control es posible acceder al menú de funciones especiales.

Para acceder a las funciones especiales

- ▶ desde el menú base presionar
  Aparece
- ▶ pulse una vez la tecla
  Aparece
- ▶ pulse para confirmar y encender
  Se accede al menú de configuración.

Para moverse dentro del menú

- ▶ utilice los iconos

Para seleccionar las opciones del menú y confirmar los cambios

- ▶ pulse durante 2 segundos
  Confirmando el cambio se pasa a la opción siguiente.

Para salir del menú

- ▶ pulse durante unos 10 segundos
  Aparece
- ▶ pulse durante unos 10 segundos
  La pantalla se apaga.
- ▶ o espere 30 segundos desde la última acción
  La pantalla se apaga automáticamente.

Opciones del menú

Ad: No se utiliza

di: Opciones para entrada digital

UC: No se utiliza

Ac: Estratificación en refrigeración

Ah: Estratificación en calefacción

Fr: No se utiliza

Seleccione la entrada digital

Para modificar la entrada digital

- ▶ seleccione
- ▶ pulse para cambiar la configuración
- ▶ seleccione CP para contacto de presencia (preestablecido)
- ▶ seleccione CO para cooling open
- ▶ seleccione CC para cooling close
- ▶ pulse para confirmar
  Por defecto, la entrada digital está configurada en CP.

⚠ Para volver a la configuración predeterminada, configure la entrada digital en "CP".

⚠ Al seleccionar una de las otras entradas (CO, CC), la temporalidad se bloquea y ya no es posible modificarla con la tecla del control.

Configurar la función de estratificación en refrigeración

Para configurar la función de estratificación en refrigeración

- ▶ seleccione
- ▶ pulse para cambiar la configuración
  Aparece
- ▶ presionar para moverse dentro del menú
- ▶ seleccionar para habilitar la función
- ▶ presionar para confirmar los cambios
  Por defecto, la función de estratificación en refrigeración está configurada en

⚠ La función de estratificación en refrigeración debe configurarse para dispositivos instalados en el suelo equipados con sonda de aire activa.

Configurar la función de estratificación en calefacción

Para configurar la función de estratificación en calefacción

- ▶ seleccione
- ▶ pulse para cambiar la configuración
  Aparece

- ▶ presionar + para moverse dentro del menú
- ▶ seleccionar 45 para habilitar la función
- ▶ presionar ⏻ para confirmar los cambios
  Por defecto, la función de estratificación en refrigeración está configurada en 1.

⚠ La función de estratificación en calefacción debe configurarse para dispositivos instalados en la pared alta o en el techo equipados con sonda de aire activa.

5.5.3 Notificación de errores

La tarjeta a bordo está equipada con un LED que permite deducir el estado de funcionamiento.

1. LED

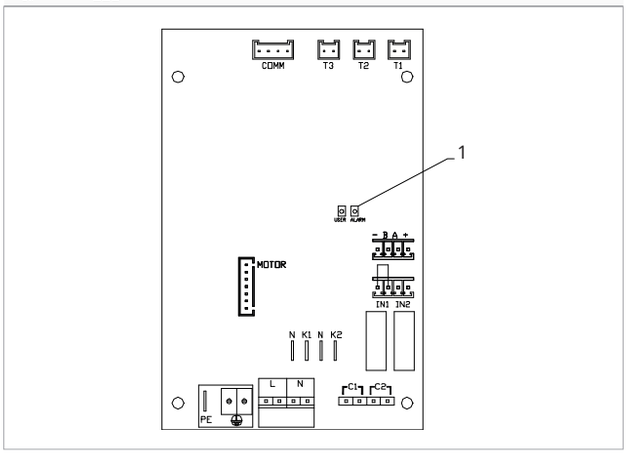

⚠ Con el LED parpadeante se señalan errores.

⚠ Es posible verificar el significado de los led mediante el código de error que aparece en la pantalla del touchpad.

⚠ Para identificar el error, consulte el párrafo "Visualización de alarmas en la pantalla" *p. 22*.

⚠ Con el LED encendido y sin señales en la pantalla, se indica que no hay errores.

5.5.4 Visualización de alarmas en la pantalla

⚠ En caso de anomalía del aparato, se muestra un código de alarma en la pantalla.

⚠ En caso de alarma, el aparato sigue manteniendo funciones activas.

- ▶ E1 Sensor AIR/T1 de temperatura ambiente desconectado o averiado
  No se puede activar ninguna función del aparato.
- ▶ E2 Motor de ventilador interno averiado o desconectado
  No se puede activar ninguna función del aparato.
- ▶ E3 Sonda H2/T2 de temperatura del agua desconectada o dañada
  No se puede activar ninguna función del aparato.
- ▶ CE Error de comunicación
  Errores en la comunicación entre el touchpad y la tarjeta. No es posible activar ningún funcionamiento del aparato.
  Aparece el símbolo ⚠ para indicar agua radiante no adecuada.
- ▶ ♨* Temperatura del agua no adecuada
  En calefacción, la temperatura del agua es inferior a 30 °C.
- ▶ ❄* Temperatura del agua no adecuada
  En refrigeración, la temperatura del agua es superior a 20 °C.

** parpadeante*

6. PREPARACIÓN PARA LA CONEXIÓN DE LOS MANDOS DE PARED

6.1 Advertencias preliminares

⚠ **El siguiente procedimiento es necesario para la conexión de los mandos de pared (PCZ-EEB749 - PCZ-EFB749 - PCZ-B10842).**

6.2 Preparación para la conexión del mando

6.2.1 Material suministrado

Con la unidad, contenida en una bolsa en la tapa de la caja eléctrica, se encuentran:

- 1 conector para la conexión de alimentación eléctrica (230V~50Hz)
- prensaestopas
- 1 conector para conexión serial (-BA+)
- tornillos

6.2.2 Advertencias preliminares

⚠ Antes de realizar cualquier operación, asegúrese de que la fuente de alimentación eléctrica esté desconectada.

⚠ Todas las operaciones eléctricas deben ser realizadas por personal cualificado, en posesión de los requisitos legales necesarios, capacitado e informado sobre los riesgos relacionados con dichas operaciones.

⚠ Todas las conexiones deben realizarse de acuerdo con las normativas vigentes en el país de instalación.

⚠ La unidad debe ser alimentada solo después de que los trabajos estén terminados.

⚠ Desconectar el interruptor general antes de realizar conexiones eléctricas y cualquier tipo de operación.

⚠ Solo se permite acceder al cuadro eléctrico a personal especializado.

⚠ Para realizar las conexiones eléctricas, referirse a la sección correspondiente del mando utilizado.

6.2.3 Preparación del aparato

Antes de proceder con la instalación, es necesario retirar algunos elementos del aparato.

1.	Tornillos de fijación	**3.**	Paneles laterales estéticos
2.	Rejilla superior		

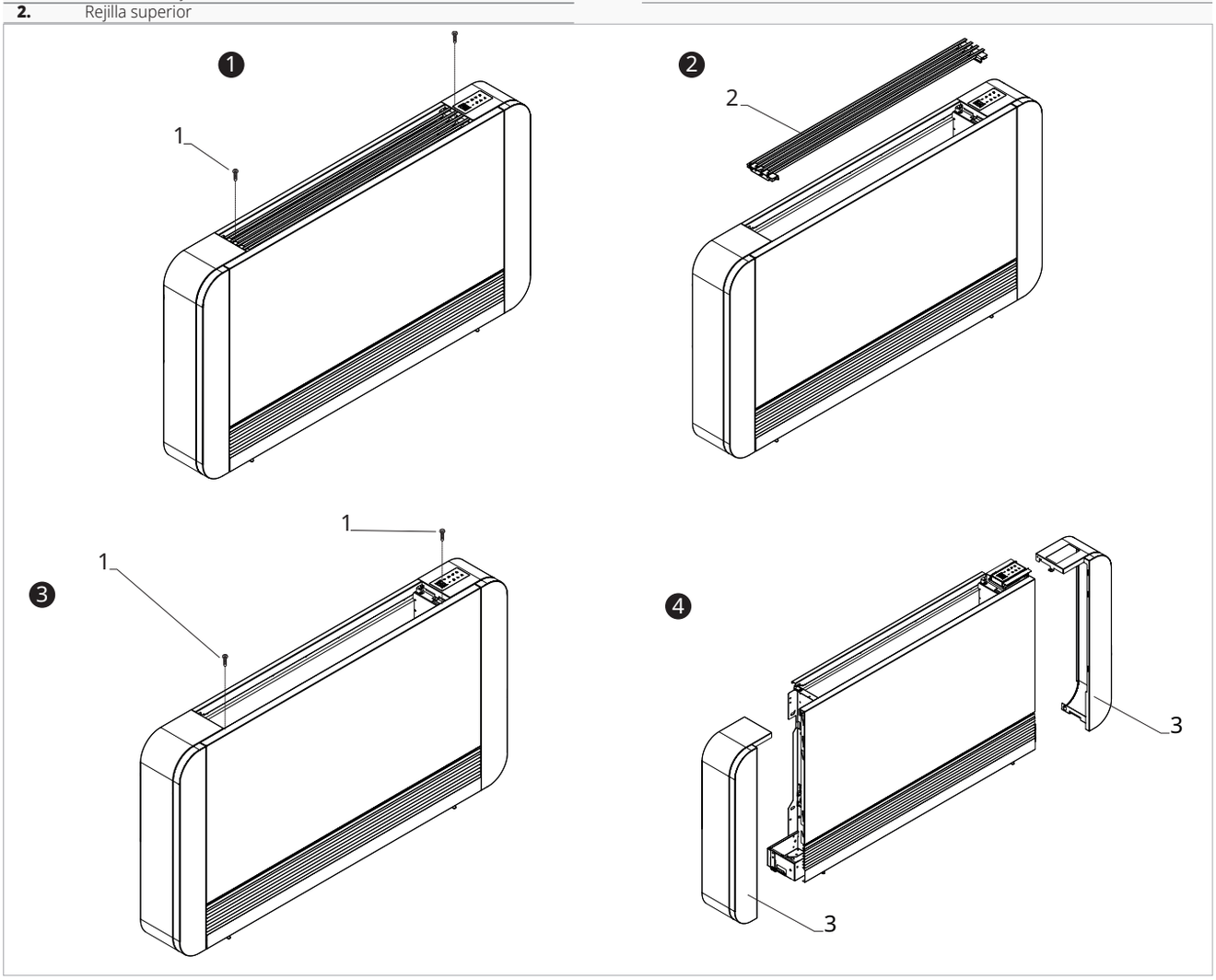

Para remover la rejilla:

- ▶ retirar los tornillos de fijación
- ▶ levantar y remover la rejilla superior

Pour retirer les panneaux latéraux:

- ▶ retirar los tornillos de fijación
- ▶ mover ligeramente el lateral hacia el exterior
- ▶ levante y retire el panel lateral

6.2.4 Montaje de la caja para las conexiones eléctricas

⚠ Normalmente la unidad sale de fábrica con la caja eléctrica montada.

⚠ En casos excepcionales, la caja eléctrica puede instalarse en una fase posterior.

1.	Caja eléctrica	**4.**	Tornillos de fijación
2.	Dientecillos	**5.**	Abrazaderas
3.	Orificios	**6.**	Fijación de cable de tierra

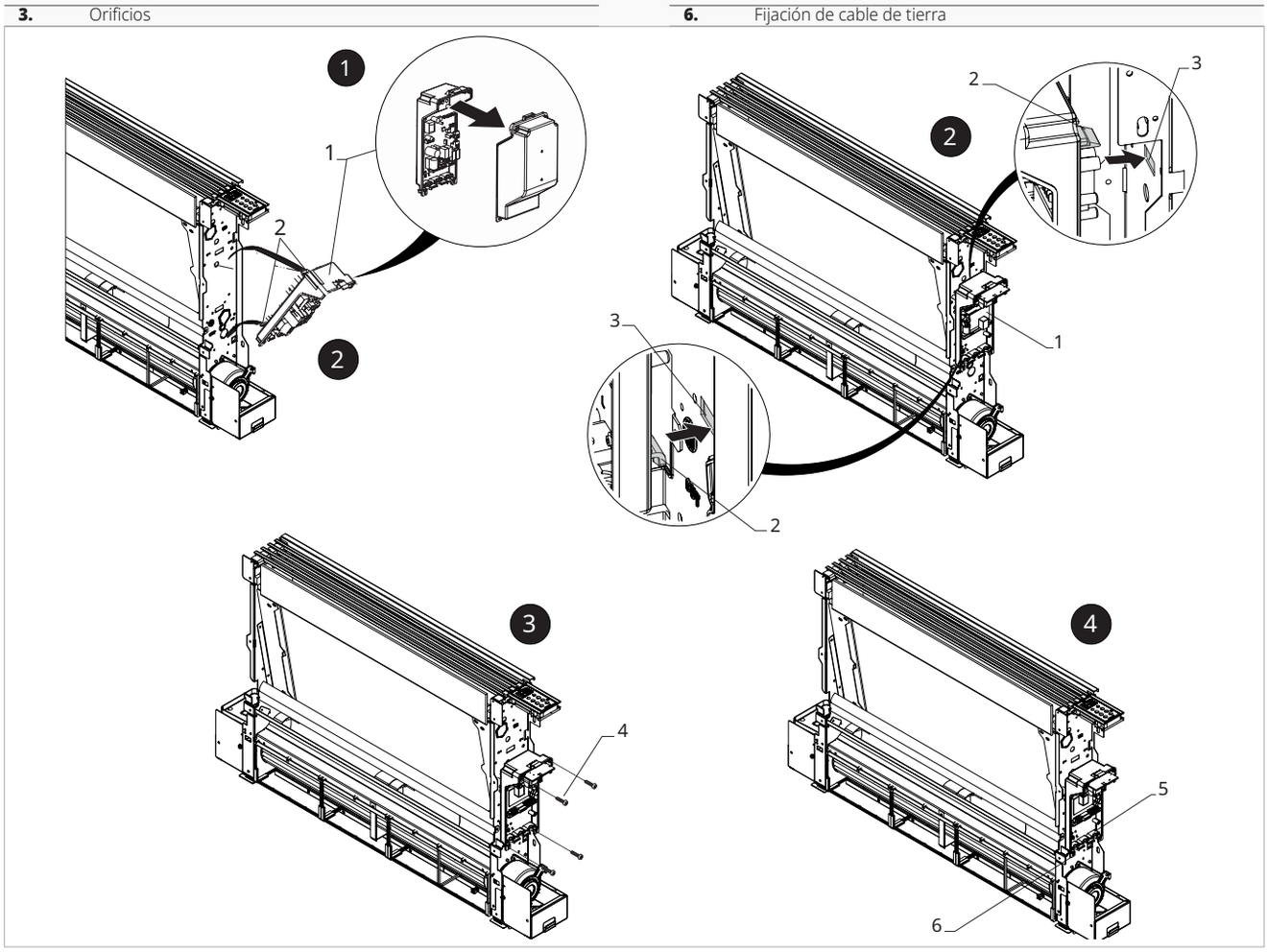

En este caso, para instalar la caja eléctrica:

- ▶ abrir la caja eléctrica
- ▶ colocar la base de la caja eléctrica en el lado del aparato
- ▶ encajar las púas de la caja eléctrica en los orificios apropiados en el lateral del aparato
- ▶ fijar la caja eléctrica con los tornillos de fijación proporcionados
- ▶ fijar el cable de tierra a la estructura del aparato con el tornillo provisto

⚠ La fuerza mínima que debe ejercerse para el arranque debe ser de aproximadamente 2 N.

- ▶ conectar el conector rápido del motor (MOTOR) al conector presente en la tarjeta
- ▶ conectar el sensor de agua al conector H2/T2 presente en el aparato

⚠ El sensor de temperatura del agua controla la temperatura dentro de las baterías y determina el arranque del ventilador según parámetros preestablecidos (funciones de mínimo invierno y máximo verano)

⚠ Verificar que el sensor de temperatura esté correctamente insertado en el pozo presente en la batería.

- ▶ realizar las conexiones eléctricas
- ▶ ordene los cableados
- ▶ fijar los cables con la ayuda de los pasacables proporcionados
- ▶ cerrar la caja eléctrica
- ▶ fijar la caja eléctrica con los tornillos de fijación proporcionados

6.2.5 Conexión del conector MOTOR

Para conectar el conector MOTOR

- ▶ conectar el conector rápido del motor (MOTOR) al que está en la tarjeta electrónica

6.2.6 Una vez montado

Una vez montado

- ▶ colocar la tapa de la caja eléctrica
- ▶ fijar con tornillos
- ▶ reensamblar los paneles laterales
- ▶ fijar con tornillos
- ▶ colocar la rejilla superior
- ▶ fijar con tornillos

6.2.7 Acceso al bloque de terminales

1.	Tornillos de fijación
2.	Tapa de la caja eléctrica
3.	Caja de terminales

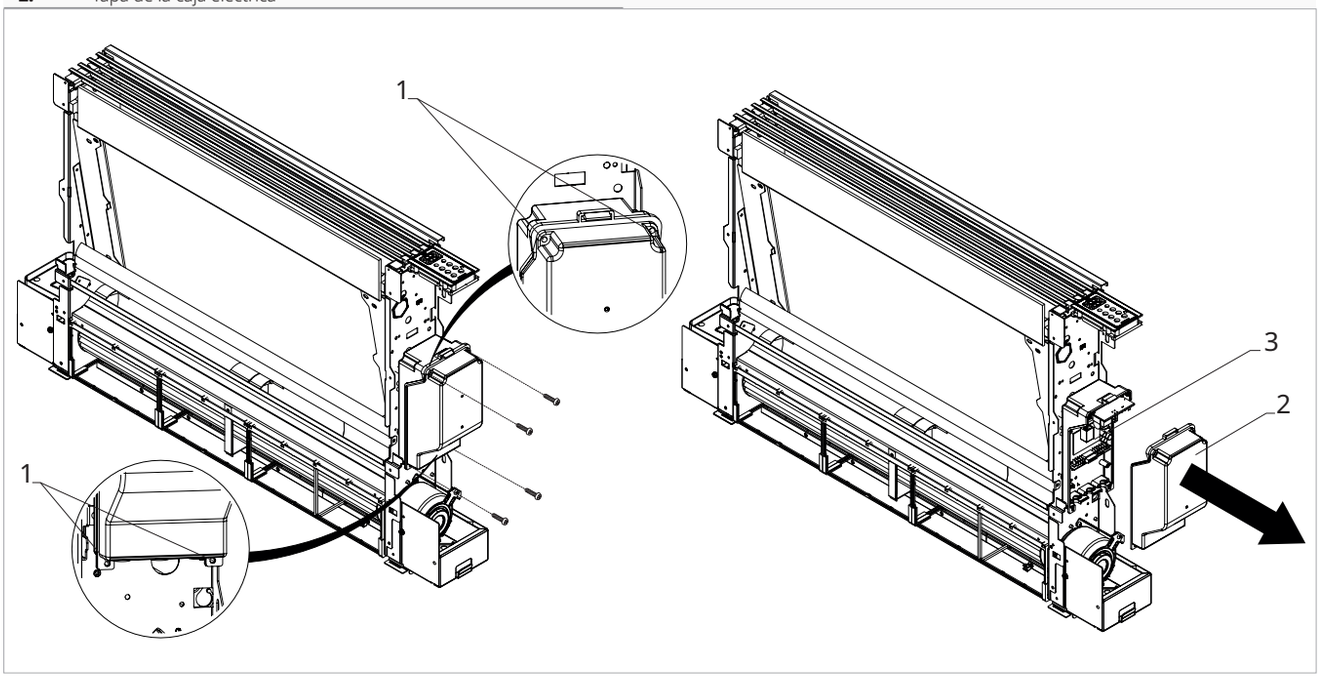

⚠ Antes de realizar cualquier operación, asegúrese de que la fuente de alimentación eléctrica esté desconectada.

Para acceder:

- ▶ si está montado, remover el panel móvil de cobertura

Para acceder a las conexiones:

- ▶ desatornillar los tornillos ubicados en la caja eléctrica
- ▶ destape la caja eléctrica

1.	Caja de terminales
2.	Cables de alimentación eléctrica
3.	Conector de conexión rápida
4.	Conexión a tierra

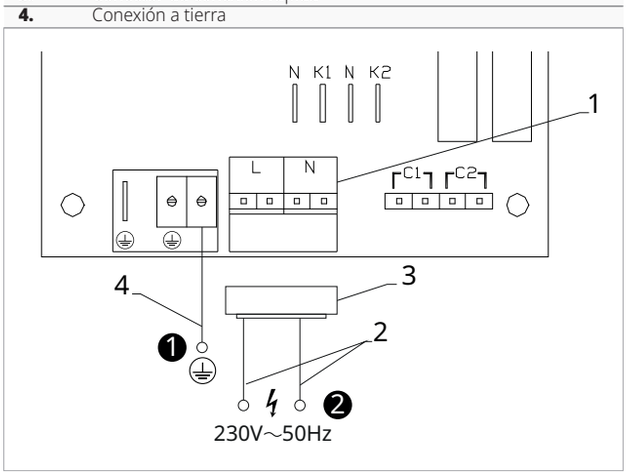

Para realizar las conexiones:

- ▶ utilizar el conector rápido suministrado
- ▶ conectar fase y neutro (230 V~50 Hz) al conector rápido
- ▶ conectar el conector rápido a la regleta de conexión
- ▶ conectar el cable de tierra (⏚) al conector dispuesto en el cuadro eléctrico

⚠ Cumplir con lo indicado en el esquema eléctrico de la unidad que se está instalando.

⚠ Hacer referencia a las secciones de los mandos respectivos para las indicaciones de las conexiones eléctricas.

⚠ Es posible proceder a la conexión eléctrica mediante un cable colocado en una conducción empotrada en la pared (ver posición indicada en la plantilla). Esta conexión es recomendada para instalaciones del aparato en la parte de la pared.

⚠ Es necesario verificar que la alimentación eléctrica esté provista de adecuadas protecciones contra sobrecargas y/o cortocircuitos.

7. CONTROL PARA MANDO DE PARED PCZ-EEB749

7.1 Interfaz

1.	Área de la pantalla
2.	Área de las teclas

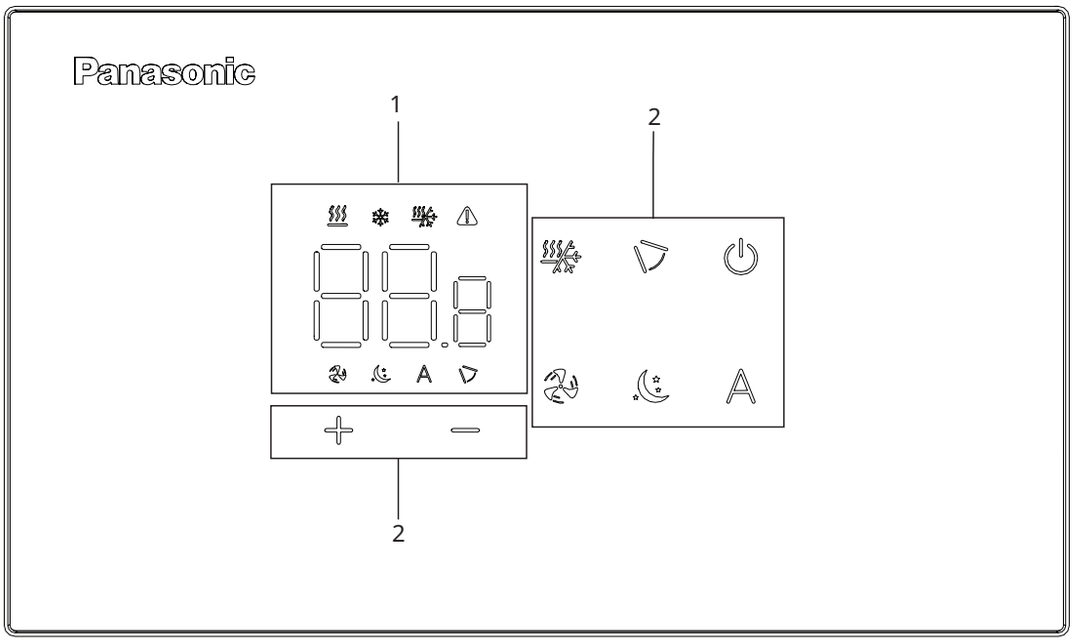

7.2 Instalación

7.2.1 Descripción

el control remoto de pared es un termostato electrónico LED con interfaz táctil, que permite controlar múltiples aparatos equipados con una misma placa electrónica. Cuenta con una sonda de temperatura y humedad.

⚠ El mando puede controlar un máximo de 16 aparatos.

7.2.2 Montaje

⚠ El panel de control para control de pared debe instalarse dentro de una caja eléctrica.

⚠ Antes de instalar el panel de control para control de pared, hay que preparar la pared para alojar la caja eléctrica.

⚠ Asegurarse de que:
- La pared aguanta el peso del aparato.
- En esa parte de la pared no hay tuberías ni conductos eléctricos.
- No se compromete la funcionalidad de los elementos portantes.

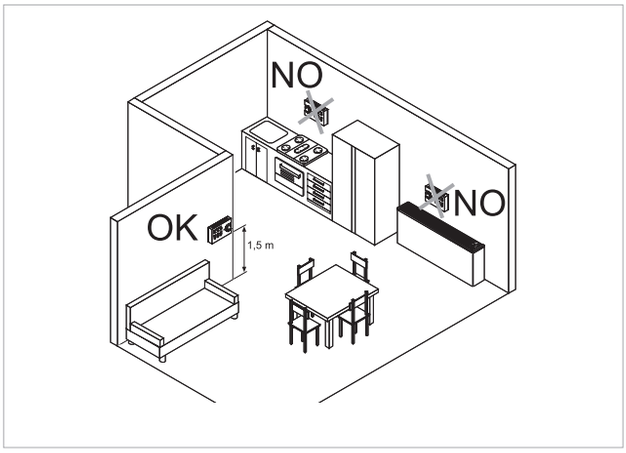

El control de pared se instala:
- en paredes internas
- a una altura de aprox. 1,5 m del suelo

⚠ Si el mando se encuentra en una zona utilizada por personas con capacidades físicas reducidas, consulte la normativa local.
- lejos de puertas y ventanas

- lejos de fuentes de calor como radiadores, ventiloconvectores (fan coils), estufas y luz solar directa

⚠ El control de pared se suministra ya montado en el paquete.

1.	Base del control
2.	Panel de control para control de pared

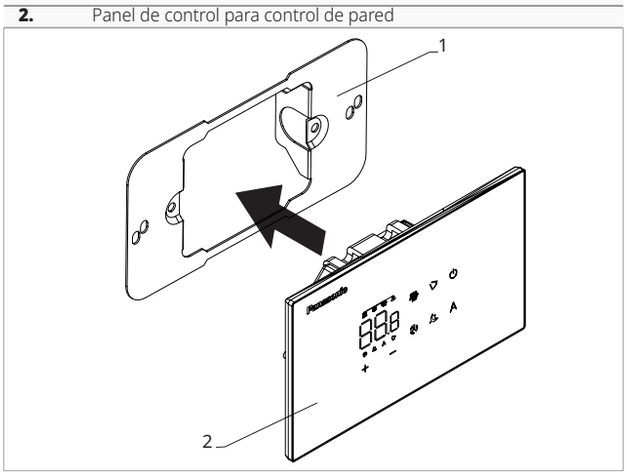

Antes del montaje en la pared:

▶ separe la base del mando del panel de control

1.	Tornillos de fijación
2.	Base del control
3.	Orificios para fijación a la caja eléctrica
4.	Caja eléctrica

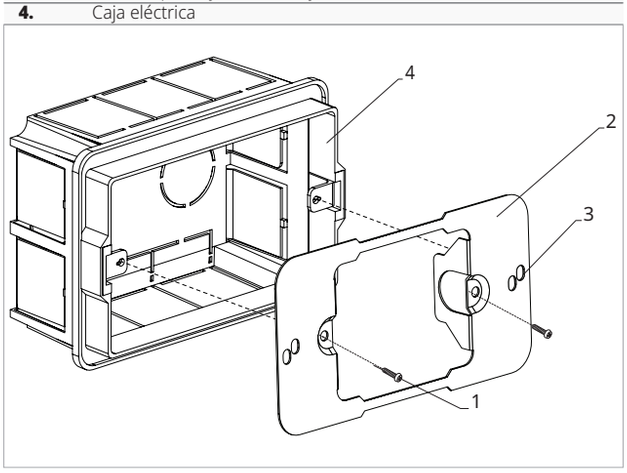

Para fijar el panel de control a la pared:

▶ fije la base del control a la caja eléctrica con los tornillos
▶ realice las conexiones

⚠ Antes de realizar las conexiones, verificar que la terminal del control se encuentre en el lado derecho.

⚠ En la base del mando hay varios orificios. El uso de los orificios depende del modelo de caja eléctrica.

1.	Caja eléctrica
2.	Base del control
3.	Panel de control para control de pared

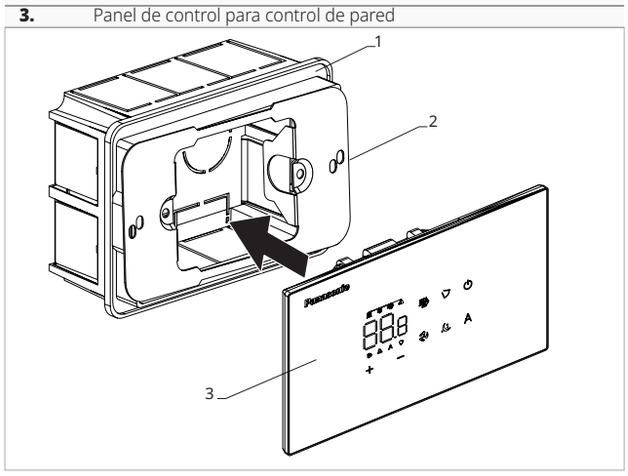

▶ cierre el panel de control

⚠ Proceda con cuidado para no aplastar los conductores al cerrar el control.

7.3 Diagrama de conexión única

M1	Motor del ventilador DC Inverter
⏚	Conexión a tierra
230~50	Conexión de alimentación eléctrica 230V / 50 Hz / 1 A
Y1	Electroválvula de agua caliente (salida en tensión a 230 V / 50 Hz / 1 A)
CH/C1	Contacto de solicitud de generador de refrigeración (por ejemplo, chiller o bomba de calor reversible). Se activa en paralelo con la salida de la válvula electromagnética (Y1) con un minuto de retraso cuando el fancoil está en modo de refrigeración y está en llamada (contacto limpio máximo 1 A)
BO/C2	Contacto de solicitud de generador de calefacción (por ejemplo, caldera o bomba de calor). Se activa en paralelo con la salida de la válvula electromagnética (Y1) con un minuto de retraso cuando el fancoil está en modo de calefacción y está en llamada (contacto limpio máximo 1 A)
CP	Contacto de presencia (Normalmente abierto)
-BA+	Conexión serial para control remoto en la pared (respetar la polarización AB)
IN1	Entrada para contacto limpio 1 (no activo)
H2/T2	Sensor de temperatura del agua de 2 tubos
LU	Tarjeta para emparejamiento entre mando y aparato
PU	Tarjeta a bordo de la máquina
RC	Control para control de pared

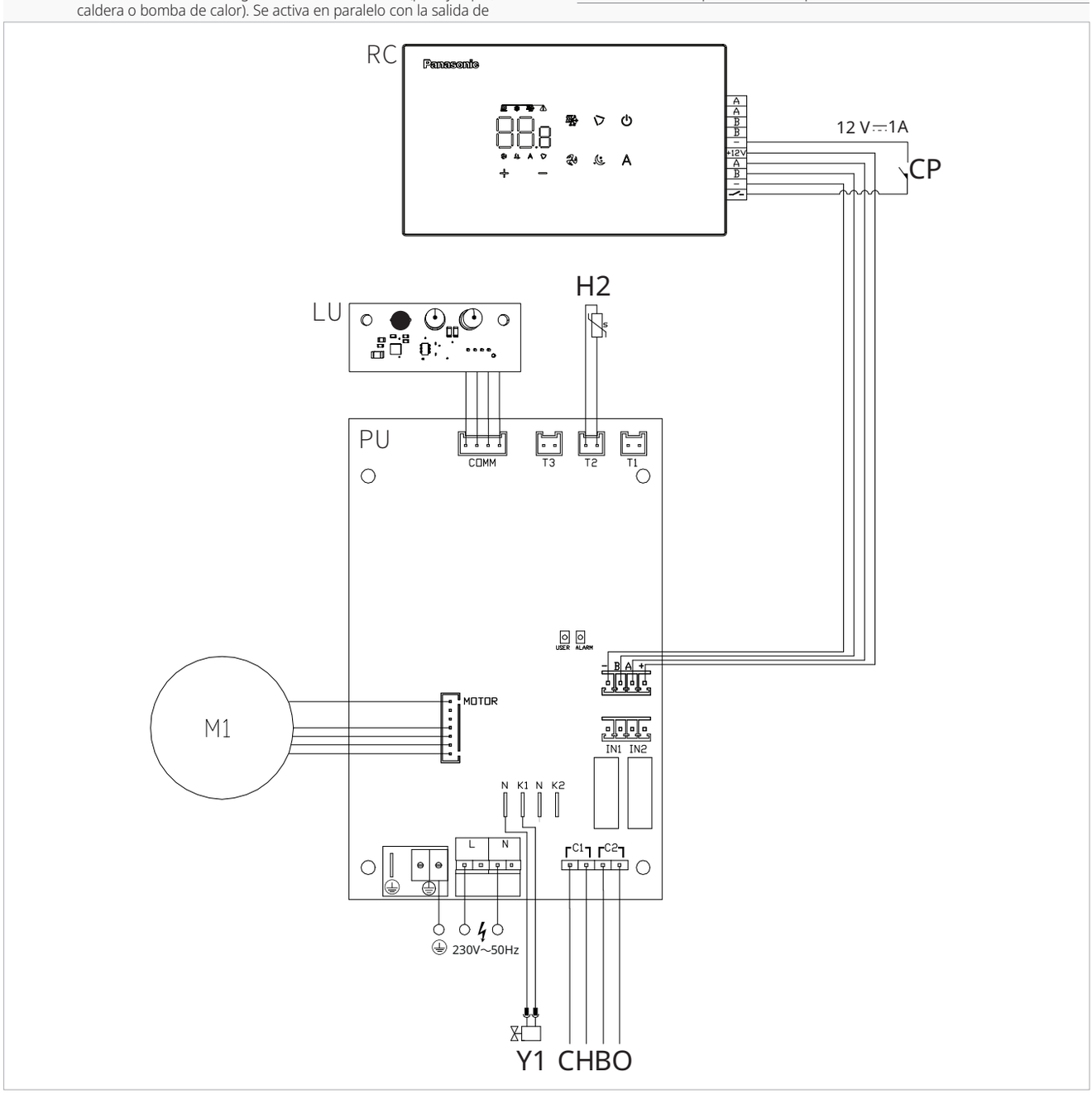

7.4 Diagrama de conexión múltiple

1.	Panel de control para control en la pared	**3.**	Tarjeta electrónica
2.	Caja de conexiones del aparato	**4.**	Tarjeta para emparejamiento entre mando y aparato

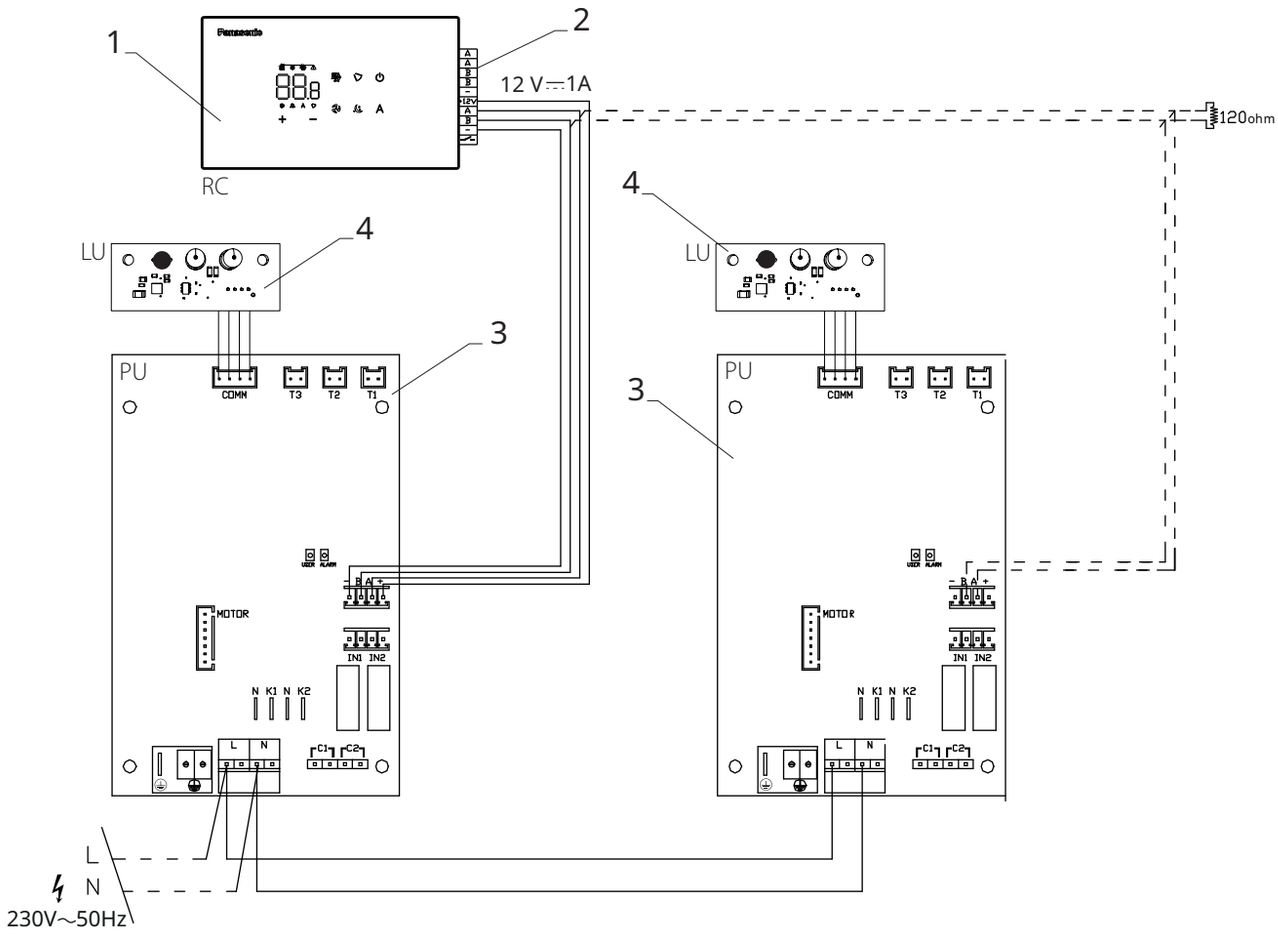

⚠ Con la conexión múltiple de los controles es obligatorio realizar el emparejamiento entre el control y el dispositivo. Ver párrafo "Emparejamiento entre el control y el dispositivo" *p. 34*.

7.5 Conexiones

7.5.1 Advertencias preliminares

⚠ Los terminales para la conexión del panel de control y el contacto presencia CP están insertados en una bolsa de plástico y colocados en el lado interior de la tapa de la caja eléctrica.

1. Terminales

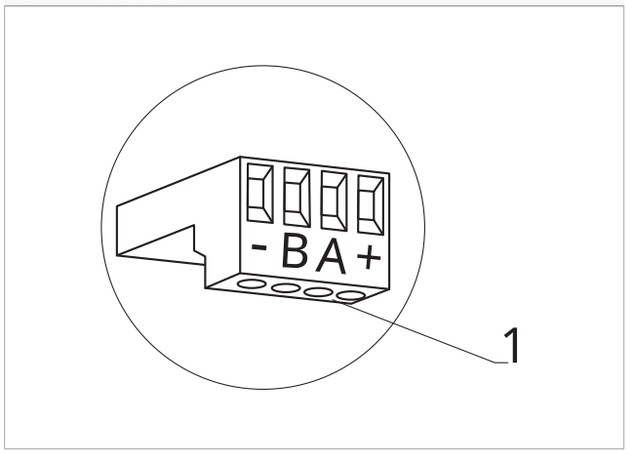

Los bornes aceptan:

- cables rígidos o flexibles con una sección de 0,2 a 1 mm²
- cables rígidos o flexibles con una sección de 0,5 mm² si se conectan dos conductores en el mismo borne
- cables rígidos o flexibles con una sección máxima de 0,75 mm² si están equipados con terminales de cable con collar de plástico

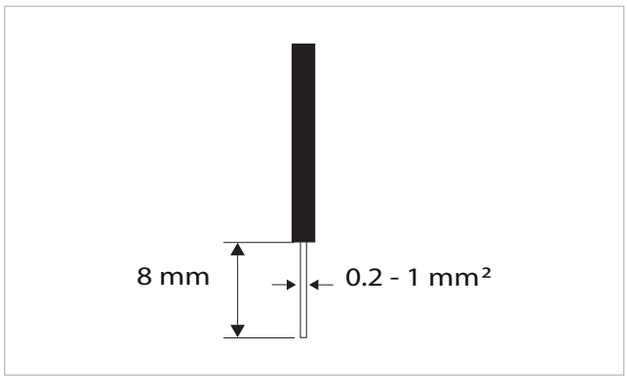

Para conectar los cables:

- ▶ pélelos 8 mm
- ▶ si el cable es rígido, se puede introducir con facilidad
- ▶ si el cable es flexible, utilice alicates de punta fina
- ▶ empuje los cables hasta el tope
- ▶ compruebe que estén bien fijados tirando de ellos ligeramente

7.5.2 Panel de control

⚠ El panel de control para control de pared debe pedirse por separado.

Posición de las cajas de conexiones:

1. Caja de conexiones (panel de vista trasera)

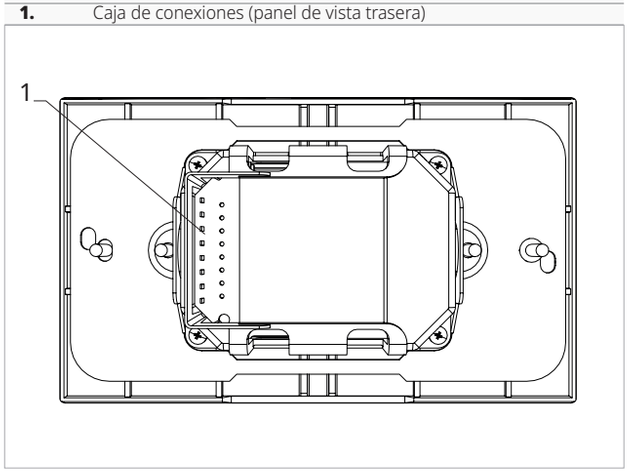

1. Terminales

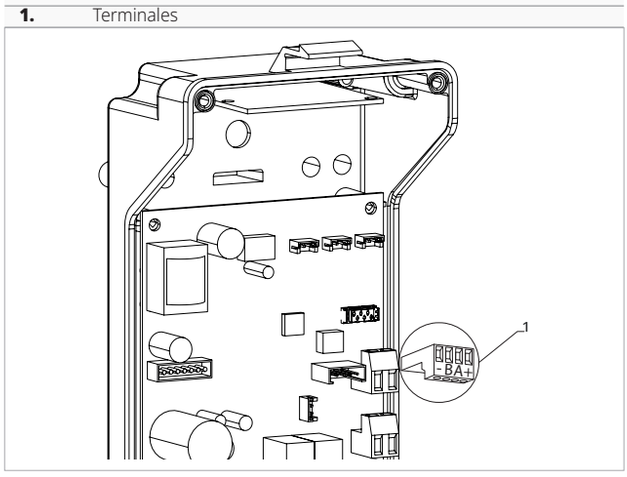

Para realizar las conexiones entre el panel de control de pared y la tarjeta:

- ▶ conectar los cables de alimentación a los terminales + -
- ▶ conecte los cables para la conexión en serie Modbus a los bornes A y B

7.5.3 Contacto de presencia CP

Mediante este contacto se puede conectar un dispositivo externo que inhiba el funcionamiento del aparato, como, por ejemplo:

- un contacto de apertura de la ventana
- un dispositivo de encendido/apagado a distancia
- un sensor de presencia por infrarrojos
- distintivos de habilitación
- cambio de temporada en remoto

Funcionamiento

El contacto está normalmente abierto (NO).

- ▶ cuando se cierra el contacto CP, conectado a un contacto seco sin tensión, el aparato se pone en modo stand-by

En la pantalla se muestra CP.

- ▶ cuando se pulsa una tecla, en la pantalla aparece el símbolo ⚠ parpadea

⛔ Está prohibido conectar la entrada CP en paralelo a la de otras placas electrónicas. Utilice contactos separados.

El contacto presencia CP es configurable para el funcionamiento en calefacción y refrigeración a través de la entrada digital del menú de configuraciones "Seleccione la entrada digital" *p. 33*.

7.5.4 Conexión en serie RS485

El control remoto de pared se puede conectar mediante una línea RS485 a uno o más aparatos, hasta un máximo de 16.
Los aparatos deben estar equipados con una placa electrónica apta para control remoto.
Para la conexión:

- ▶ siga lo indicado en el diagrama de conexión
- ▶ conecte siguiendo las instrucciones A y B

⚠ Utilizar un cable bipolar blindado adecuado para la conexión serie RS485 con sección mínima de 0,35 mm².

⚠ Mantenga el cable bipolar separado de los cables de alimentación.

⚠ Cree una ruta para minimizar la longitud de las desviaciones.

⚠ Termine la línea con la resistencia de 120 Ω.

⛔ Está prohibido realizar conexiones en estrella.

⚠ En caso de una conexión entre varios dispositivos es obligatorio realizar el emparejamiento entre el control y el dispositivo. Ver párrafo "Emparejamiento entre el control y el dispositivo" *p. 34*.

7.6 Funciones

7.6.1 Menú base

Para acceder al menú base

- ▶ con la pantalla apagada, mantenga pulsada la tecla ⏻ durante 10 segundos
  El dispositivo se enciende y aparece ⊡⊓.
- ▶ manténgala pulsada hasta que aparezca la indicación ⊡⊓
- ▶ suelte la tecla ⏻
  aparece el símbolo ⊡⊏.

Para moverse dentro del menú

- ▶ utilice los iconos ⊕ ⊖

Para seleccionar las opciones del menú y confirmar los cambios

- ▶ pulse el icono ⏻
  Confirmando el cambio se pasa a la opción siguiente.

Para salir del menú

- ▶ pulse el icono ⏻ durante 10 segundos
- ▶ o espere 30 segundos desde la última acción
  El display se apaga automáticamente.

Opciones del menú

ot: Offset de la sonda AIR (ajuste de la sonda de aire)

ur: No se utiliza

ut: Offset sonda RH

uS: Valor de referencia de la humedad

uI: Histéresis de la humedad

CF: Escala

ub: Volumen de la señal acústica

uu: No se utiliza

up: No utilizado

Configurar el offset de la sonda AIR

Para configurar la regulación de la sonda de aire

- ▶ seleccione ⊡⊏
- ▶ pulse ⏻ para cambiar la configuración
- ▶ aumente o disminuya el valor con los iconos ⊕ ⊖
- ▶ pulse ⏻ para confirmar
  Por defecto está configurado en 0.
  El rango de configuración va desde un mínimo de -12,0 °C hasta un máximo de 12,0 °C.

Configurar el valor de offset de la sonda RH

⚠ Las modificaciones solo pueden realizarse tras haber encontrado desviaciones reales respecto a una medición real efectuada con un equipo profesional.

Para configurar la regulación de la sonda RH

- ▶ seleccione ⊔⊏
- ▶ pulse ⏻ para cambiar la configuración
- ▶ aumente o disminuya el valor con los iconos ⊕ ⊖
- ▶ pulse ⏻ para confirmar

Configurar el valor de referencia de la humedad

Para configurar el valor de referencia de la humedad

- ▶ seleccione ⊔⊏
- ▶ pulse ⏻ para cambiar la configuración
- ▶ aumente o disminuya el valor con los iconos ⊕ ⊖
- ▶ pulse ⏻ para confirmar
  El rango de configuración varía del 20,0% al 90,0%.

Configurar la histéresis de la humedad

Para configurar la histéresis de la humedad
- ▶ seleccione
- ▶ pulse para cambiar la configuración
- ▶ aumente o disminuya el valor con los iconos
- ▶ pulse para confirmar
  El rango de configuración va desde un mínimo de 1 hasta un máximo de 30.

Escala

Para cambiar la unidad de medida de temperatura
- ▶ seleccione
- ▶ pulse para cambiar la configuración
- ▶ seleccione °C o °F
- ▶ pulse para confirmar
  La unidad de medida predeterminada de la temperatura es °C.

Regular el volumen

Para cambiar el volumen del control
- ▶ seleccione
- ▶ pulse para cambiar la configuración
- ▶ aumente o disminuya el valor con los iconos
- ▶ pulse para confirmar
  El rango de configuración del volumen va de 00 (mínimo) a 03 (máximo).

⚠ El volumen varía después de confirmar el cambio.

7.6.2 Menú avanzado

⚠ **Para acceder al menú de configuración, primero es necesario acceder al menú base. Ver párrafo "Menú base"** *p. 32***.**

A través del panel de control es posible acceder al menú de funciones especiales.

Para acceder a las funciones especiales
- ▶ desde el menú base presionar
  Aparece
- ▶ pulse una vez la tecla
  Aparece
- ▶ pulse para confirmar y encender
  Se accede al menú avanzado.

Para moverse dentro del menú
- ▶ utilice los iconos

Para seleccionar las opciones del menú y confirmar los cambios
- ▶ pulse durante 2 segundos
  Confirmando el cambio se pasa a la opción siguiente.

Para salir del menú
- ▶ pulse durante unos 10 segundos
  Aparece
- ▶ pulse durante unos 10 segundos
  La pantalla se apaga.
- ▶ o espere 30 segundos desde la última acción
  La pantalla se apaga automáticamente.

⚠ 30 segundos después desde la última acción, la pantalla se apaga y los cambios realizados se guardan automáticamente.

Opciones del menú

Ad: Options pour l'adresse Modbus

Pr: No se utiliza

di: Opciones para entrada digital

rH: Opciones radiantes en modo Calefacción con R20

rC: Opciones radiantes en modo Refrigeración con R20

UC: No se utiliza

Ac: Estratificación en refrigeración

Ah: Estratificación en calefacción

Ed: No utilizado

Fr: No se utiliza

Configurar la dirección del dispositivo para comunicación

Para configurar la dirección ModBus
- ▶ seleccione
- ▶ pulse para cambiar la configuración
- ▶ presionar simultáneamente para poder modificar el valor mostrado en pantalla
  El valor indicado en la pantalla parpadea.
- ▶ pulse para confirmar
- ▶ aumentar o disminuir el valor con los iconos
- ▶ pulse para confirmar
  Por defecto, la dirección Modbus está configurada en 01.
  El rango de configuración va desde un mínimo de 01 hasta un máximo de 99.

Seleccione la entrada digital

Para modificar la entrada digital
- ▶ seleccione
- ▶ pulse para cambiar la configuración
- ▶ seleccione CP para contacto de presencia (preestablecido)
- ▶ seleccione CO para cooling open
- ▶ seleccione CC para cooling close
- ▶ pulse para confirmar
  Por defecto, la entrada digital está configurada en CP.

⚠ Para volver a la configuración predeterminada, configure la entrada digital en "CP".

⚠ Al seleccionar una de las otras entradas (CO, CC), la temporalidad se bloquea y ya no es posible modificarla con la tecla del control.

Configure el elemento de opciones radiantes en modo Calefacción con R20

⚠ Para modificar la función rH es necesario tener el accesorio MZS - Módulo de zona único para instalación radiante.

⚠ Para modificar las configuraciones, consultar la hoja de instrucciones del accesorio MZS - Módulo de zona único para instalación radiante

Configure el elemento de opciones radiantes en modo Refrigeración con R20

⚠ Para modificar la función rC es necesario tener el accesorio MZS - Módulo de zona único para instalación radiante.

⚠ Para modificar las configuraciones, consultar la hoja de instrucciones del accesorio MZS - Módulo de zona único para instalación radiante

Configurar la función de estratificación en refrigeración

Para configurar la función de estratificación en refrigeración

- ▶ seleccione
- ▶ pulse para cambiar la configuración
  Aparece
- ▶ presionar para moverse dentro del menú
- ▶ seleccionar para habilitar la función
- ▶ presionar para confirmar los cambios
  Por defecto, la función de estratificación en refrigeración está configurada en

⚠ La función de estratificación en refrigeración debe configurarse para dispositivos instalados en el suelo equipados con sonda de aire activa.

Configurar la función de estratificación en calefacción

Para configurar la función de estratificación en calefacción

- ▶ seleccione
- ▶ pulse para cambiar la configuración
  Aparece
- ▶ presionar para moverse dentro del menú
- ▶ seleccionar para habilitar la función
- ▶ presionar para confirmar los cambios
  Por defecto, la función de estratificación en refrigeración está configurada en

⚠ La función de estratificación en calefacción debe configurarse para dispositivos instalados en la pared alta o en el techo equipados con sonda de aire activa.

7.6.3 Emparejamiento entre el control y el dispositivo

⚠ El procedimiento de emparejamiento entre el control y el dispositivo es obligatorio en caso de una conexión entre varios dispositivos.

Para realizar el emparejamiento entre el control y el dispositivo

- ▶ desde el control encendido, presionar simultáneamente y por aproximadamente 10 segundos
  En el área de visualización, donde se indica el punto de ajuste, aparece el número de dispositivos conectados. El valor indicado parpadea.

1.	LED rojo
2.	LED verde
3.	Botón negro
4.	Caja eléctrica

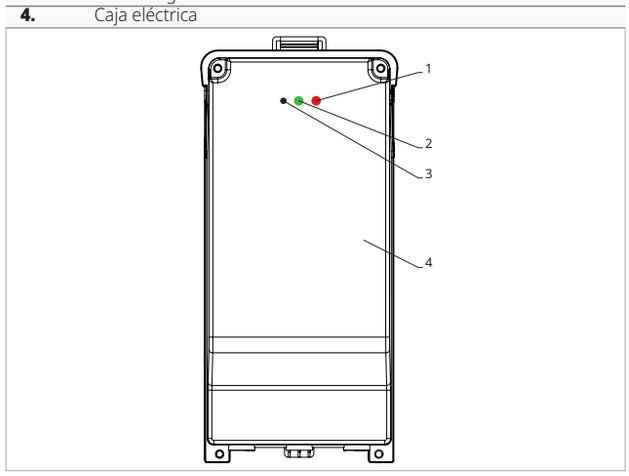

En la caja eléctrica a bordo de la máquina

- ▶ presionar el botón negro por 3 segundos
  El LED verde parpadea.
  El LED rojo está encendido
- ▶ Espere a que el procedimiento termine
  El LED verde deja de parpadear.

En el panel de control de pared

Aparece el número asignado al fancoil.
Luego aparece el número de dispositivos conectados.

- ▶ presionar para salir del menú

⚠ **Para realizar el restablecimiento de las configuraciones de emparejamiento, primero es necesario acceder al menú base. Ver párrafo "Menú base"** ***p. 32*****.**

Para realizar el restablecimiento de las configuraciones de emparejamiento

- ▶ acceder al menú base
- ▶ pulse
- ▶ pulse

Hasta llegar al menú 02.

- ▶ pulse

Para realizar el reset de un solo fancoil

Aparece Ad.

- ▶ pulse

Aparece r d.

- ▶ presionar para acceder
- ▶ utilizar los iconos para moverse dentro del menú

Aparecen los números de asignación dados a los fancoil.

- ▶ seleccionar el fancoil que se desea resetear
- ▶ pulse para confirmar

Aparece -- acompañado de una señal acústica.
El dispositivo ha sido removido.

Para salir de la configuración r d

- ▶ presionar por 5 segundos

Se sale de la configuración r d
Volver al menú 02.

Para realizar el reset de todos los fancoil

Aparece Ad.

- ▶ presionar hasta que aparezca r S

Aparece r S.

- ▶ pulse para confirmar
- ▶ utilizar los iconos para moverse dentro del menú
- ▶ seleccionar No para mantener todos los fancoil
- ▶ seleccionar Sí para realizar el reset de los fancoil
- ▶ pulse para confirmar

Funcionamiento de la interfaz LED presente en la caja eléctrica

Si el dispositivo está en fase de emparejamiento

El LED verde parpadea.

Si el dispositivo está emparejado y funcionando

El LED verde está encendido.

Si el dispositivo no ha sido emparejado y no está funcionando

El LED verde está apagado.
El LED rojo está encendido.

Si el dispositivo está en estado de alarma

El LED rojo parpadea.

⚠ El LED rojo parpadeará según el tipo de alarma. Para verificar el tipo de alarma, referirse al párrafo siguiente "Notificación de errores" ***p. 35***.

Si falta la comunicación con la tarjeta

El LED verde y el LED rojo parpadearán con un ritmo de un segundo.

7.6.4 Notificación de errores

La tarjeta a bordo está equipada con un LED que permite deducir el estado de funcionamiento.

1. LED

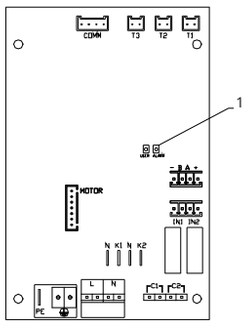

⚠ El LED presente en la tapa de la caja eléctrica realiza las mismas funciones que el LED presente en la tarjeta a bordo de la máquina.

⚠ Con el LED parpadeante se señalan errores.

⚠ Con el LED encendido y sin señales en la pantalla, se indica que no hay errores.

Indicaciones LED

- ▶ LED parpadeante
  Errores señalados para mostrar en pantalla.
- ▶ LED apagado
  Comando en la pared apagado.
- ▶ LED parpadeando continuamente con pausas entre cada parpadeo
  Alarma de temperatura de agua no adecuada.
- ▶ LED encendido
  Comando en la pared encendido y ningún alarma presente.
- ▶ LED 2 destellos / pausa
  Alarma de motor de ventilador interno averiado o desconectado.
- ▶ LED 3 destellos / pausa
  Alarma de sonda H2/T2 de temperatura del agua desconectada o dañada.
- ▶ LED 6 destellos / pausa
  Alarma de error de comunicación con el panel de control de pared.

7.6.5 Visualización de alarmas en el panel de control de pared

⚠ En caso de alarma, el aparato sigue manteniendo funciones activas.

⚠ Para indicar las alarmas en el panel de control de pared se muestra el símbolo fijo ⚠.

⚠ **Para acceder al menú de configuración, primero es necesario acceder al menú base. Ver párrafo "Menú base"** *p. 32***.**

Para visualizar los errores en el panel de control de pared

- ▶ acceder al menú base
- ▶ pulse A
  Aparece 00.
- ▶ pulse +
  Aparece Ar.
  Posteriormente aparece el número asignado al fancoil y luego se muestra el error.

Alarmas mostradas en pantalla

- ▶ E2 Motor de ventilador interno averiado o desconectado
  No se puede activar ninguna función del aparato.
- ▶ E3 Sonda H2/T2 de temperatura del agua desconectada o dañada
  No se puede activar ninguna función del aparato.
- ▶ E5 Sonda H4/T3 del agua de calefacción desconectada o dañada
  No se puede activar ninguna función del aparato.
- ▶ E6 Temperatura de agua no adecuada con configuración de la función de temporada automática
  El fancoil realiza incorrectamente las funciones de calefacción y refrigeración. No es posible activar ningún funcionamiento del dispositivo.
- ▶ E8 Error de comunicación
  Error de comunicación entre el panel de control de pared y el fancoil.
- ▶ h2o Temperatura del agua inadecuada
  En calefacción, la temperatura del agua es inferior a 30 °C.
  En refrigeración, la temperatura del agua es superior a 20 °C.

⚠ El error E8 se muestra sin realizar el procedimiento de visualización de errores en el panel de control de pared.

8. CONTROL PARA MANDO DE PARED PCZ-EFB749

8.1 Interfaz

1.	Área de la pantalla
2.	Área de las teclas

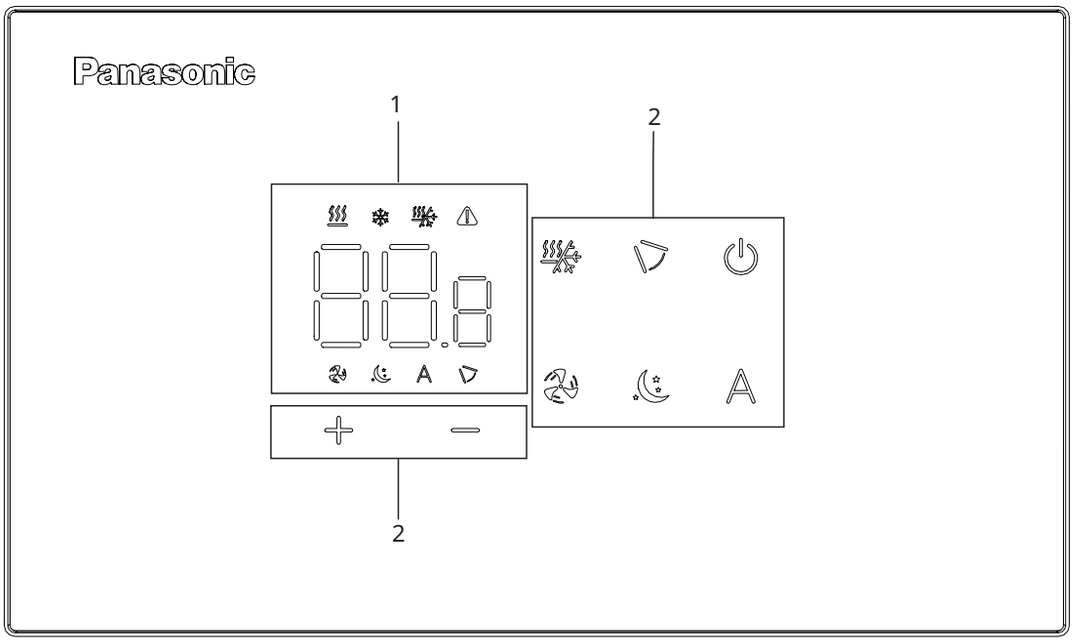

8.2 Instalación

8.2.1 Descripción

el control remoto de pared es un termostato electrónico LED con interfaz táctil, que permite controlar múltiples aparatos equipados con una misma placa electrónica. Cuenta con una sonda de temperatura y humedad.

⚠ El mando puede controlar un máximo de 16 aparatos.

⚠ Para el control de pared cod. PCZ-EFB749 está disponible Aquarea Home App.

8.2.2 Montaje

⚠ El panel de control para control de pared debe instalarse dentro de una caja eléctrica.

⚠ Antes de instalar el panel de control para control de pared, hay que preparar la pared para alojar la caja eléctrica.

⚠ Asegurarse de que:
- La pared aguanta el peso del aparato.
- En esa parte de la pared no hay tuberías ni conductos eléctricos.
- No se compromete la funcionalidad de los elementos portantes.

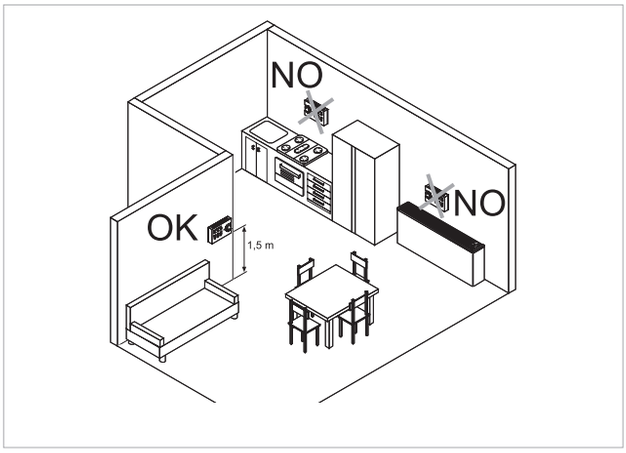

El control de pared se instala:
- en paredes internas
- a una altura de aprox. 1,5 m del suelo

⚠ Si el mando se encuentra en una zona utilizada por personas con capacidades físicas reducidas, consulte la normativa local.
- lejos de puertas y ventanas

- lejos de fuentes de calor como radiadores, ventiloconvectores (fan coils), estufas y luz solar directa

⚠ El control de pared se suministra ya montado en el paquete.

1.	Base del control
2.	Panel de control para control de pared

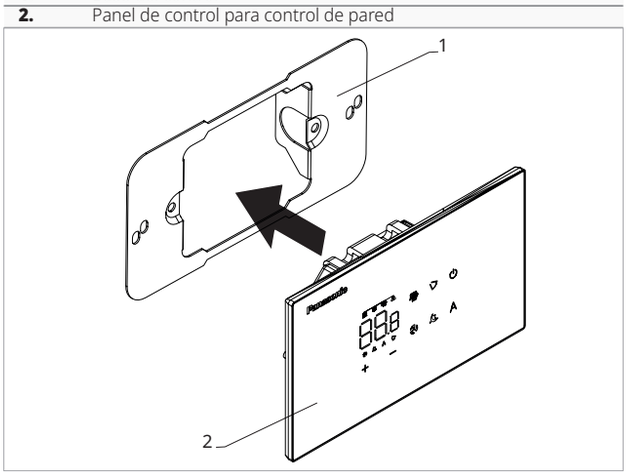

Antes del montaje en la pared:

▶ separe la base del mando del panel de control

1.	Tornillos de fijación
2.	Base del control
3.	Orificios para fijación a la caja eléctrica
4.	Caja eléctrica

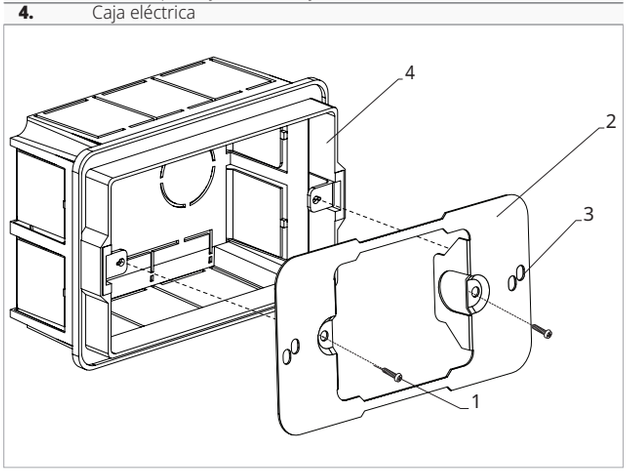

Para fijar el panel de control a la pared:

▶ fije la base del control a la caja eléctrica con los tornillos
▶ realice las conexiones

⚠ Antes de realizar las conexiones, verificar que la terminal del control se encuentre en el lado derecho.

⚠ En la base del mando hay varios orificios. El uso de los orificios depende del modelo de caja eléctrica.

1.	Caja eléctrica
2.	Base del control
3.	Panel de control para control de pared

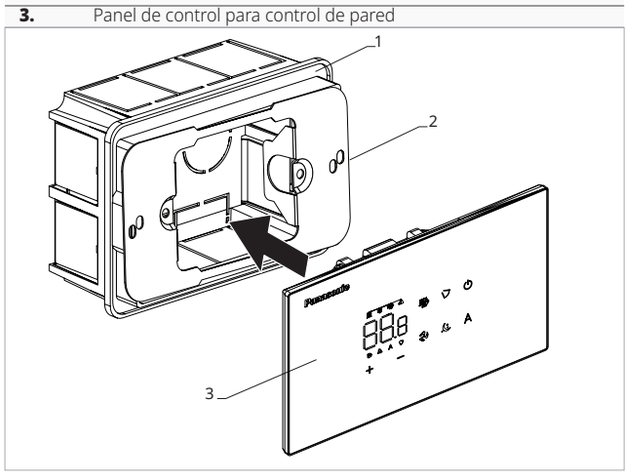

▶ cierre el panel de control

⚠ Proceda con cuidado para no aplastar los conductores al cerrar el control.

8.3 Diagrama de conexión única

M1	Motor del ventilador DC Inverter
⏚	Conexión a tierra
230~50	Conexión de alimentación eléctrica 230V / 50 Hz / 1 A
Y1	Electroválvula de agua caliente (salida en tensión a 230 V / 50 Hz / 1 A)
CH/C1	Contacto de solicitud de generador de refrigeración (por ejemplo, chiller o bomba de calor reversible). Se activa en paralelo con la salida de la válvula electromagnética (Y1) con un minuto de retraso cuando el fancoil está en modo de refrigeración y está en llamada (contacto limpio máximo 1 A)
BO/C2	Contacto de solicitud de generador de calefacción (por ejemplo, caldera o bomba de calor). Se activa en paralelo con la salida de la válvula electromagnética (Y1) con un minuto de retraso cuando el fancoil está en modo de calefacción y está en llamada (contacto limpio máximo 1 A)
CP	Contacto de presencia (Normalmente abierto)
-BA+	Conexión serial para control remoto en la pared (respetar la polarización AB)
IN1	Entrada para contacto limpio 1 (no activo)
H2/T2	Sensor de temperatura del agua de 2 tubos
LU	Tarjeta para emparejamiento entre mando y aparato
PU	Tarjeta a bordo de la máquina
RC	Mando para control de pared

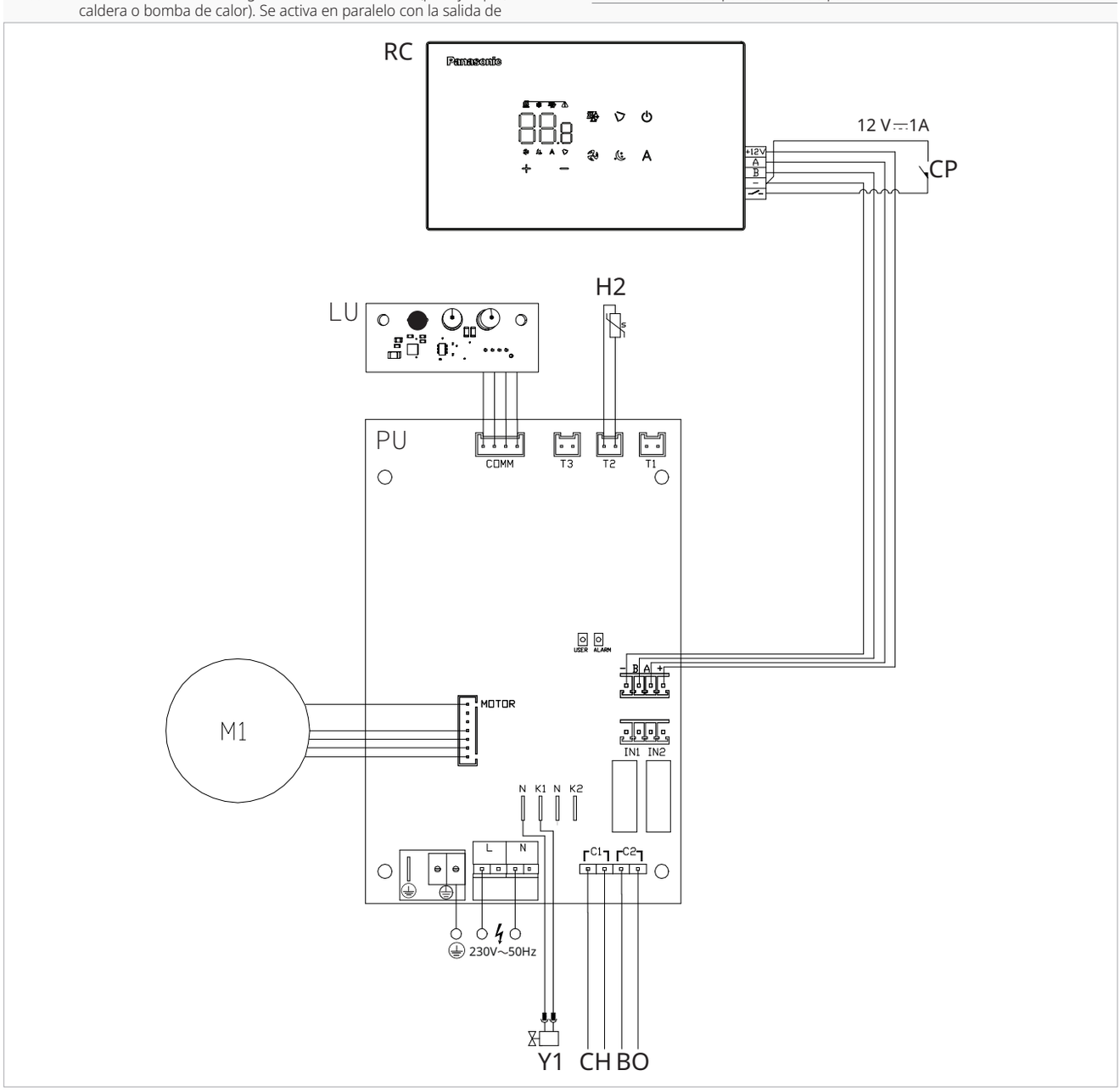

8.4 Diagrama de conexión múltiple

1.	Panel de control para control en la pared		**3.**	Tarjeta electrónica
2.	Caja de conexiones del aparato		**4.**	Tarjeta para emparejamiento entre mando y aparato

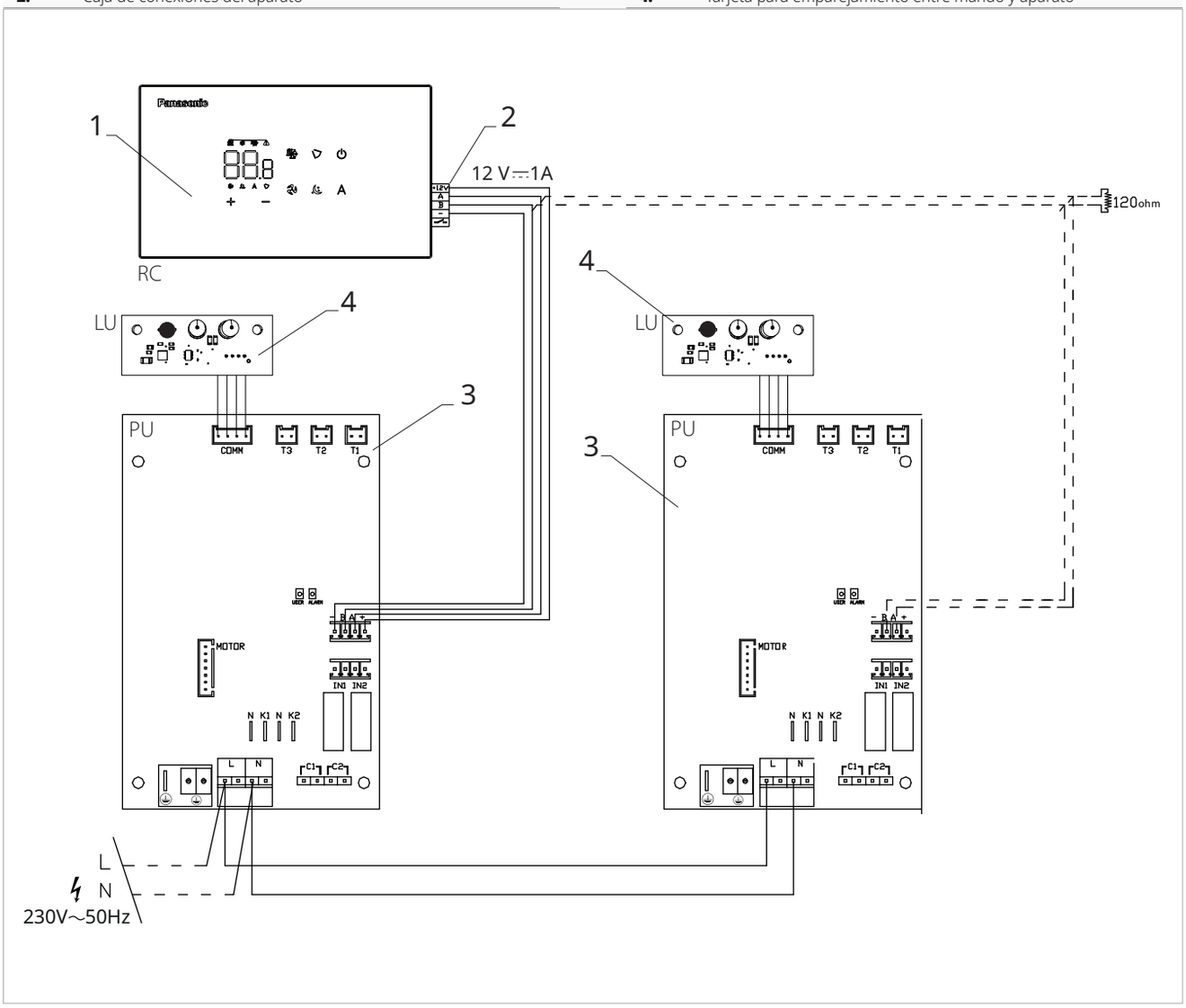

Con la conexión múltiple de los controles es obligatorio realizar el emparejamiento entre el control y el dispositivo. Ver párrafo "Emparejamiento entre el control y el dispositivo" *p. 44*.

8.5 Conexiones

8.5.1 Advertencias preliminares

⚠ Los terminales para la conexión del panel de control y el contacto presencia CP están insertados en una bolsa de plástico y colocados en el lado interior de la tapa de la caja eléctrica.

1. Terminales

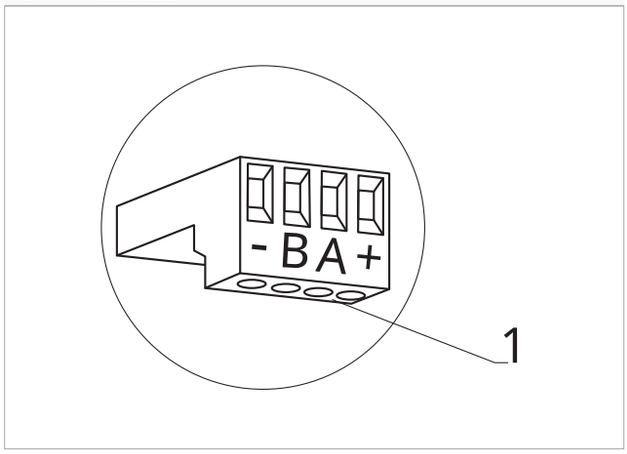

Los bornes aceptan:

- cables rígidos o flexibles con una sección de 0,2 a 1 mm²
- cables rígidos o flexibles con una sección de 0,5 mm² si se conectan dos conductores en el mismo borne
- cables rígidos o flexibles con una sección máxima de 0,75 mm² si están equipados con terminales de cable con collar de plástico

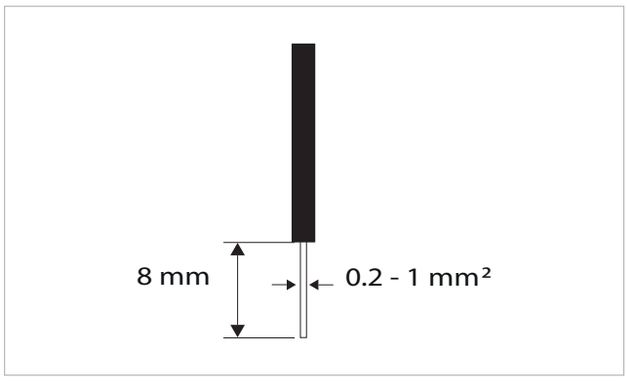

Para conectar los cables:

- ▶ pélelos 8 mm
- ▶ si el cable es rígido, se puede introducir con facilidad
- ▶ si el cable es flexible, utilice alicates de punta fina
- ▶ empuje los cables hasta el tope
- ▶ compruebe que estén bien fijados tirando de ellos ligeramente

8.5.2 Panel de control

⚠ El panel de control para control de pared debe pedirse por separado.

Posición de las cajas de conexiones:

1. Caja de conexiones (panel de vista trasera)

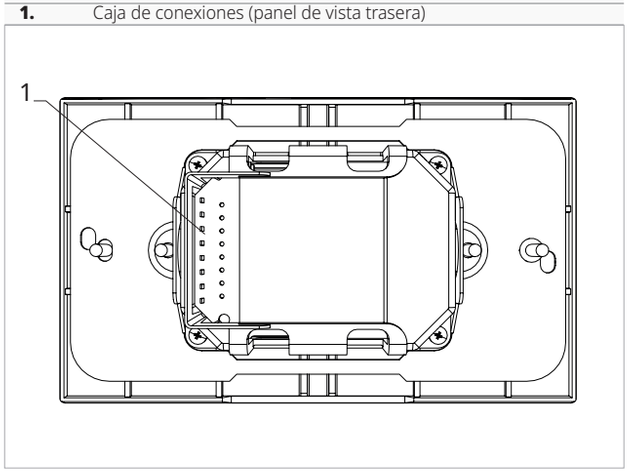

1. Terminales

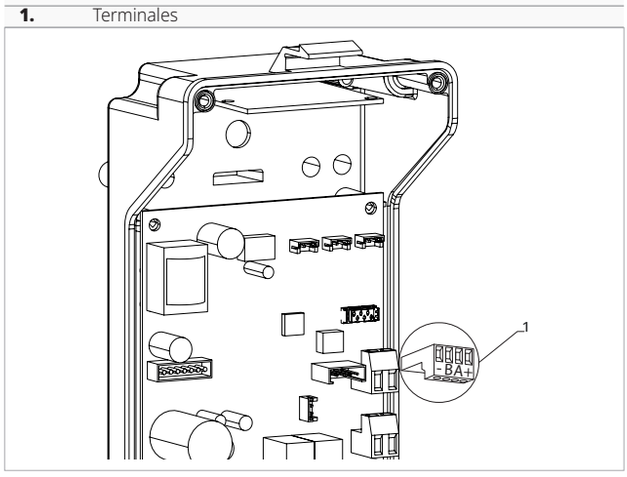

Para realizar las conexiones entre el panel de control de pared y la tarjeta:

- ▶ conectar los cables de alimentación a los terminales + -
- ▶ conecte los cables para la conexión en serie Modbus a los bornes A y B

8.5.3 Contacto de presencia CP

Mediante este contacto se puede conectar un dispositivo externo que inhiba el funcionamiento del aparato, como, por ejemplo:

- un contacto de apertura de la ventana
- un dispositivo de encendido/apagado a distancia
- un sensor de presencia por infrarrojos
- distintivos de habilitación
- cambio de temporada en remoto

Funcionamiento

El contacto está normalmente abierto.

- ▶ cuando se cierra el contacto CP, conectado a un contacto seco sin tensión, el aparato se pone en modo stand-by

En la pantalla se muestra CP.

- ▶ cuando se pulsa una tecla, en la pantalla aparece el símbolo ⚠ parpadea

⛔ Está prohibido conectar la entrada CP en paralelo a la de otras placas electrónicas. Utilice contactos separados.

El contacto presencia CP es configurable para el funcionamiento en calefacción y refrigeración a través de la entrada digital del menú de configuraciones "Seleccione la entrada digital" *p. 44*.

8.5.4 Conexión en serie RS485

El control remoto de pared se puede conectar mediante una línea RS485 a uno o más aparatos, hasta un máximo de 16.
Los aparatos deben estar equipados con una placa electrónica apta para control remoto.
Para la conexión:

- ▶ siga lo indicado en el diagrama de conexión
- ▶ conecte siguiendo las instrucciones A y B

⚠ Utilice un cable bipolar apantallado adecuado para la conexión en serie R S485 con una sección mínima de 0,35 mm^2.

⚠ Mantenga el cable bipolar separado de los cables de alimentación.

⚠ Cree una ruta para minimizar la longitud de las desviaciones.

⚠ Termine la línea con la resistencia de 120 Ω.

⛔ Está prohibido realizar conexiones en estrella.

⚠ En caso de una conexión entre varios dispositivos es obligatorio realizar el emparejamiento entre el control y el dispositivo. Ver párrafo "Emparejamiento entre el control y el dispositivo" *p. 44*.

8.6 Funciones

8.6.1 Menú base

Para acceder al menú base

- ▶ con la pantalla apagada, mantenga pulsada la tecla ⏻ durante 10 segundos
  El dispositivo se enciende y aparece ⊡⊓.
- ▶ manténgala pulsada hasta que aparezca la indicación ⊓⊓
- ▶ suelte la tecla ⏻
  aparece el símbolo ⊡⊏.

Para moverse dentro del menú

- ▶ utilice los iconos ⊕ ⊖

Para seleccionar las opciones del menú y confirmar los cambios

- ▶ pulse el icono ⏻
  Confirmando el cambio se pasa a la opción siguiente.

Para salir del menú

- ▶ pulse el icono ⏻ durante 10 segundos
- ▶ o espere 30 segundos desde la última acción
  El display se apaga automáticamente.

⚠ 30 segundos después desde la última acción, la pantalla se apaga y los cambios realizados se guardan automáticamente.

Opciones del menú

ot: Offset de la sonda AIR (ajuste de la sonda de aire)

ur: No se utiliza

ut: Offset sonda RH

uS: Valor de referencia de la humedad

uI: Histéresis de la humedad

CF: Escala

ub: Volumen de la señal acústica

uu: Restablecimiento Wi-Fi

up: Activación de Wi-Fi

Configurar el offset de la sonda AIR

Para configurar la regulación de la sonda de aire

- ▶ seleccione ⊡⊏
- ▶ pulse ⏻ para cambiar la configuración
- ▶ aumente o disminuya el valor con los iconos ⊕ ⊖
- ▶ pulse ⏻ para confirmar
  Por defecto está configurado en 0.
  El rango de configuración va desde un mínimo de -12,0 °C hasta un máximo de 12,0 °C.

Configurar el valor de offset de la sonda RH

⚠ Las modificaciones solo pueden realizarse tras haber encontrado desviaciones reales respecto a una medición real efectuada con un equipo profesional.

Para configurar la regulación de la sonda RH

- ▶ seleccione ⊔⊏
- ▶ pulse ⏻ para cambiar la configuración
- ▶ aumente o disminuya el valor con los iconos ⊕ ⊖
- ▶ pulse ⏻ para confirmar

Configurar el valor de referencia de la humedad

Para configurar el valor de referencia de la humedad

- ▶ seleccione ⊔⊏
- ▶ pulse ⏻ para cambiar la configuración
- ▶ aumente o disminuya el valor con los iconos ⊕ ⊖
- ▶ pulse ⏻ para confirmar
  El rango de configuración varía del 20,0% al 90,0%.

Configurar la histéresis de la humedad

Para configurar la histéresis de la humedad
- ▶ seleccione
- ▶ pulse para cambiar la configuración
- ▶ aumente o disminuya el valor con los iconos
- ▶ pulse para confirmar
  El rango de configuración va desde un mínimo de 1 hasta un máximo de 30.

Escala

Para cambiar la unidad de medida de temperatura
- ▶ seleccione
- ▶ pulse para cambiar la configuración
- ▶ seleccione °C o °F
- ▶ pulse para confirmar
  La unidad de medida predeterminada de la temperatura es °C.

Regular el volumen

Para cambiar el volumen del control
- ▶ seleccione
- ▶ pulse para cambiar la configuración
- ▶ aumente o disminuya el valor con los iconos
- ▶ pulse para confirmar
  El rango de configuración del volumen va de 00 (mínimo) a 03 (máximo).

⚠ El volumen varía después de confirmar el cambio.

Restablecimiento de Wi-Fi

Para restablecer las credenciales del Wi-Fi y devolver el dispositivo a la configuración original
- ▶ seleccione
- ▶ pulse para cambiar la configuración
- ▶ utilizar en secuencia los iconos
  Aparece
- ▶ pulse
  Aparece para restablecer las credenciales del Wi-Fi.
- ▶ pulse para confirmar
  Las credenciales han sido restablecidas.

Activar el Wi-Fi

Para activar el Wi-Fi
- ▶ seleccione
- ▶ pulse para cambiar la configuración
- ▶ utilizar en secuencia los iconos
  Aparece
- ▶ pulse
  Aparece para habilitar el emparejamiento del Wi-Fi.
- ▶ pulse para confirmar

⚠ El dispositivo permanece visible en Aquarea Home App durante los primeros 15 minutos desde el encendido del aparato.

8.6.2 Menú avanzado

⚠ **Para acceder al menú de configuración, primero es necesario acceder al menú base. Ver párrafo "Menú base"** *p. 42***.**

A través del panel de control es posible acceder al menú de funciones especiales.

Para acceder a las funciones especiales
- ▶ desde el menú base presionar
  Aparece
- ▶ pulse una vez la tecla
  Aparece
- ▶ pulse para confirmar y encender
  Se accede al menú avanzado.

Para moverse dentro del menú
- ▶ utilice los iconos

Para seleccionar las opciones del menú y confirmar los cambios
- ▶ pulse durante 2 segundos
  Confirmando el cambio se pasa a la opción siguiente.

Para salir del menú
- ▶ pulse durante unos 10 segundos
  Aparece
- ▶ pulse durante unos 10 segundos
  La pantalla se apaga.
- ▶ o espere 30 segundos desde la última acción
  La pantalla se apaga automáticamente.

Opciones del menú

Ad: No se utiliza

Pr: No se utiliza

di: Opciones para entrada digital

rH: Opciones radiantes en modo Calefacción con R20

rC: Opciones radiantes en modo Refrigeración con R20

UC: No se utiliza

Ac: Estratificación en refrigeración

Ah: Estratificación en calefacción

Ed: No utilizado

Fr: No se utiliza

Seleccione la entrada digital

Para modificar la entrada digital

- ▶ seleccione
- ▶ pulse para cambiar la configuración
- ▶ seleccione CP para contacto de presencia (preestablecido)
- ▶ seleccione CO para cooling open
- ▶ seleccione CC para cooling close
- ▶ pulse para confirmar
  Por defecto, la entrada digital está configurada en CP.

⚠ Para volver a la configuración predeterminada, configure la entrada digital en "CP".

⚠ Al seleccionar una de las otras entradas (CO, CC), la temporalidad se bloquea y ya no es posible modificarla con la tecla del control.

Configure el elemento de opciones radiantes en modo Calefacción con R20

⚠ Para modificar la función rH es necesario tener el accesorio MZS - Módulo de zona único para instalación radiante.

⚠ Para modificar las configuraciones, consultar la hoja de instrucciones del accesorio MZS - Módulo de zona único para instalación radiante

Configure el elemento de opciones radiantes en modo Refrigeración con R20

⚠ Para modificar la función rC es necesario tener el accesorio MZS - Módulo de zona único para instalación radiante.

⚠ Para modificar las configuraciones, consultar la hoja de instrucciones del accesorio MZS - Módulo de zona único para instalación radiante

Configurar la función de estratificación en refrigeración

Para configurar la función de estratificación en refrigeración

- ▶ seleccione
- ▶ pulse para cambiar la configuración
  Aparece
- ▶ presionar para moverse dentro del menú
- ▶ seleccionar para habilitar la función
- ▶ presionar para confirmar los cambios
  Por defecto, la función de estratificación en refrigeración está configurada en

⚠ La función de estratificación en refrigeración debe configurarse para dispositivos instalados en el suelo equipados con sonda de aire activa.

Configurar la función de estratificación en calefacción

Para configurar la función de estratificación en calefacción

- ▶ seleccione
- ▶ pulse para cambiar la configuración
  Aparece
- ▶ presionar para moverse dentro del menú
- ▶ seleccionar para habilitar la función
- ▶ presionar para confirmar los cambios
  Por defecto, la función de estratificación en refrigeración está configurada en

⚠ La función de estratificación en calefacción debe configurarse para dispositivos instalados en la pared alta o en el techo equipados con sonda de aire activa.

8.6.3 Emparejamiento entre el control y el dispositivo

⚠ El procedimiento de emparejamiento entre el control y el dispositivo es obligatorio en caso de una conexión entre varios dispositivos.

Para realizar el emparejamiento entre el control y el dispositivo

- ▶ desde el control encendido, presionar simultáneamente y por aproximadamente 10 segundos
  En el área de visualización, donde se indica el punto de ajuste, aparece el número de dispositivos conectados. El valor indicado parpadea.

1.	LED rojo
2.	LED verde
3.	Botón negro
4.	Caja eléctrica

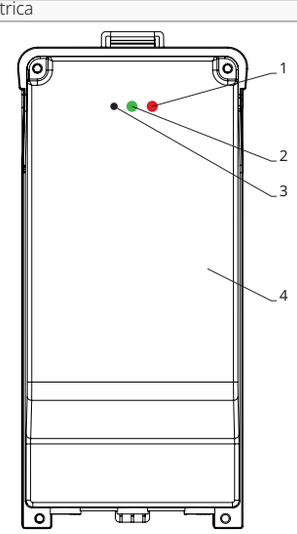

En la caja eléctrica a bordo de la máquina

- ▶ presionar el botón negro por 3 segundos
  El LED verde parpadea.
  El LED rojo está encendido
- ▶ Espere a que el procedimiento termine
  El LED verde deja de parpadear.

En el panel de control de pared

Aparece el número asignado al fancoil.
Luego aparece el número de dispositivos conectados.

- ▶ presionar ⏻ para salir del menú

⚠ **Para realizar el restablecimiento de las configuraciones de emparejamiento, primero es necesario acceder al menú base. Ver párrafo "Menú base"** *p. 42*.

Para realizar el restablecimiento de las configuraciones de emparejamiento

- ▶ acceder al menú base
- ▶ pulse A
- ▶ pulse +
  Hasta llegar al menú 02.
- ▶ pulse ⏻

Para realizar el reset de un solo fancoil

Aparece Ad.

- ▶ pulse + –
  Aparece rn.
- ▶ presionar ⏻ para acceder
- ▶ utilizar los iconos + – para moverse dentro del menú
  Aparecen los números de asignación dados a los fancoil.
- ▶ seleccionar el fancoil que se desea resetear
- ▶ pulse ⏻ para confirmar
  Aparece -- acompañado de una señal acústica.
  El dispositivo ha sido removido.

Para salir de la configuración rd

- ▶ presionar ⏻ por 5 segundos
  Se sale de la configuración rd
  Volver al menú 02.

Para realizar el reset de todos los fancoil

Aparece Ad.

- ▶ presionar + hasta que aparezca rS
  Aparece rS.
- ▶ pulse ⏻ para confirmar
- ▶ utilizar los iconos + – para moverse dentro del menú
- ▶ seleccionar No para mantener todos los fancoil
- ▶ seleccionar Sí para realizar el reset de los fancoil
- ▶ pulse ⏻ para confirmar

Funcionamiento de la interfaz LED presente en la caja eléctrica

Si el dispositivo está en fase de emparejamiento

El LED verde parpadea.

Si el dispositivo está emparejado y funcionando

El LED verde está encendido.

Si el dispositivo no ha sido emparejado y no está funcionando

El LED verde está apagado.
El LED rojo está encendido.

Si el dispositivo está en estado de alarma

El LED rojo parpadea.

⚠ El LED rojo parpadeará según el tipo de alarma. Para verificar el tipo de alarma, referirse al párrafo siguiente "Notificación de errores" *p. 45*.

Si falta la comunicación con la tarjeta

El LED verde y el LED rojo parpadearán con un ritmo de un segundo.

8.6.4 Notificación de errores

La tarjeta a bordo está equipada con un LED que permite deducir el estado de funcionamiento.

1. LED

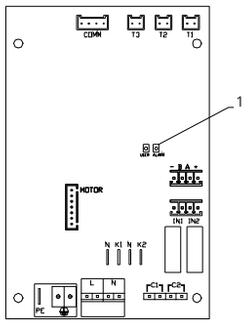

⚠ El LED presente en la tapa de la caja eléctrica realiza las mismas funciones que el LED presente en la tarjeta a bordo de la máquina.

⚠ Con el LED parpadeante se señalan errores.

⚠ Con el LED encendido y sin señales en la pantalla, se indica que no hay errores.

Indicaciones LED

- ▶ LED parpadeante
  Errores señalados para mostrar en pantalla.
- ▶ LED apagado
  Comando en la pared apagado.
- ▶ LED parpadeando continuamente con pausas entre cada parpadeo
  Alarma de temperatura de agua no adecuada.
- ▶ LED encendido
  Comando en la pared encendido y ningún alarma presente.
- ▶ LED 2 destellos / pausa
  Alarma de motor de ventilador interno averiado o desconectado.
- ▶ LED 3 destellos / pausa
  Alarma de sonda H2/T2 de temperatura del agua desconectada o dañada.
- ▶ LED 6 destellos / pausa
  Alarma de error de comunicación con el panel de control de pared.

8.6.5 Visualización de alarmas en el panel de control de pared

⚠ En caso de alarma, el aparato sigue manteniendo funciones activas.

⚠ Para indicar las alarmas en el panel de control de pared se muestra el símbolo fijo ⚠.

⚠ **Para acceder al menú de configuración, primero es necesario acceder al menú base. Ver párrafo "Menú base"** *p. 42***.**

Para visualizar los errores en el panel de control de pared

- ▶ acceder al menú base
- ▶ pulse A
  Aparece 00.
- ▶ pulse +
  Aparece Ar.
  Posteriormente aparece el número asignado al fancoil y luego se muestra el error.

Alarmas mostradas en pantalla

- ▶ E2 Motor de ventilador interno averiado o desconectado
  No se puede activar ninguna función del aparato.
- ▶ E3 Sonda H2/T2 de temperatura del agua desconectada o dañada
  No se puede activar ninguna función del aparato.
- ▶ E5 Sonda H4/T3 del agua de calefacción desconectada o dañada
  No se puede activar ninguna función del aparato.
- ▶ E6 Temperatura de agua no adecuada con configuración de la función de temporada automática
  El fancoil realiza incorrectamente las funciones de calefacción y refrigeración. No es posible activar ningún funcionamiento del dispositivo.
- ▶ E8 Error de comunicación
  Error de comunicación entre el panel de control de pared y el fancoil.
- ▶ h2o Temperatura del agua inadecuada
  En calefacción, la temperatura del agua es inferior a 30 °C.
  En refrigeración, la temperatura del agua es superior a 20 °C.

⚠ El error E8 se muestra sin realizar el procedimiento de visualización de errores en el panel de control de pared.

9. CONEXIÓN 0-10 V CÓDIGO PCZ-B10842

9.1 Instalación

9.1.1 Descripción

Tarjeta electrónica a bordo de la máquina para control desde sistemas con salida analógica de 0-10 V.
Montada a bordo de la máquina, permite gestionar el motor con velocidad modulante.

La regulación del motor puede realizarse a través de una entrada analógica 0-10 V con impedancia de entrada de 25 kΩ.

⚠ Tener en cuenta el valor de impedancia, especialmente en caso de control de múltiples unidades en paralelo.

Dispone de una salida de 230 V para el control de una electroválvula.

9.2 Diagrama de conexión

M1	Motor del ventilador DC Inverter
⏚	Conexión a tierra
230~50	Conexión de alimentación eléctrica 230V / 50 Hz / 1 A
Y1	Electroválvula de agua caliente (salida en tensión a 230 V / 50 Hz / 1 A)
10V	Input 0-10 V
F10	Scheda a bordo macchina

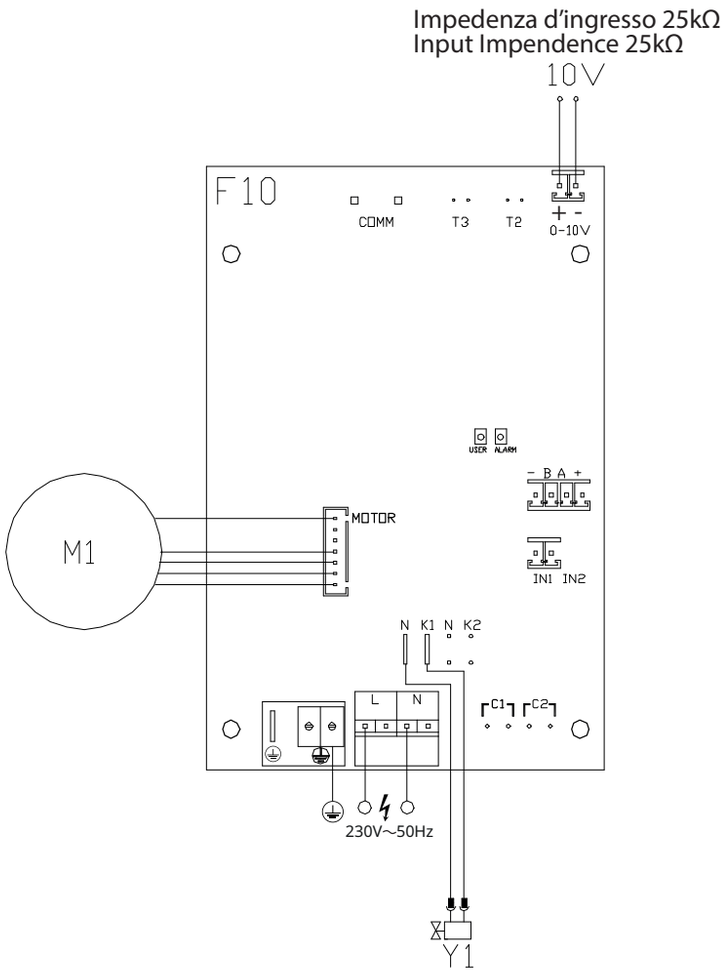

⚠ Para los modelos con conexiones hidráulicas a la derecha, referirse al párrafo "Modelos con conexiones hidráulicas a la derecha" para realizar las conexiones.

⚠ Para las versiones con panel radiante (RS), referirse al párrafo "Configuraciones de versiones" para realizar las conexiones.

9.3 Conexiones con termostatos 0-10 V

La entrada de 10 V

- activa la válvula electromagnética Y1
- regula el número de revoluciones del ventilador

Es posible una regulación lineal de la velocidad, desde un valor mínimo (400 rpm) hasta un máximo (1500 rpm) para valores en tensión ≥ 1,1 V ÷ 10 V DC.

⚠ El motor está apagado para valores inferiores a 1 V.

⚠ La válvula electromagnética Y1 se activa para valores de tensión mayores a 1 V. La válvula electromagnética Y1 está apagada con valores inferiores a 0,9 V.

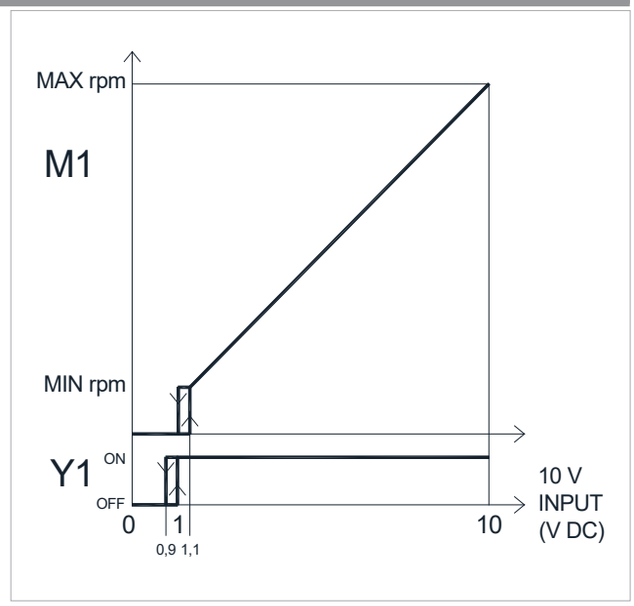

9.4 Indicación LED

La tarjeta a bordo está equipada con un LED que permite deducir el estado de funcionamiento.

Indicaciones por LED

- ▶ LED apagado
  Señal de entrada inferior a 0,9 V. Aparato apagado o sin alimentación eléctrica.
- ▶ LED encendido
  Señal de entrada mayor de 1 V. Funcionamiento normal del aparato.
- ▶ LED parpadeo frecuente
  Activación del microinterruptor de seguridad de la rejilla S1, debido a la operación de limpieza de filtros.
- ▶ LED 2 destellos / pausa
  Alarma del motor (p. ej., atasco debido a cuerpos extraños o fallo del sensor de rotación).

10. INFORMACIÓN TÉCNICA

10.1 Límites de funcionamiento

Límites de funcionamiento del control

	u.d.m.	Calefacción	Refrigeración
Humedad relativa ambiente mínima	%	15	15
Máxima humedad relativa ambiente	%	80	80
Temperatura mínima del aire ambiente	°C	-10	-10
Temperatura máxima del aire ambiente	°C	50	50

Panasonic®

Panasonic Corporation
1006 Kadoma, Kadoma City, Osaka, Japan